blaugelb Schließzylinder

Sicherheit für den täglichen Gebrauch.

Die **Schließzylinder** von blaugelb –
mit Sicherheit ein gutes Gefühl.

GEPRÜFTE
Qualität
von renommierten Prüfinstituten

Ausgabe 2021

blaugelb

Schließzylinder in der Übersicht

6S
6-stiftig

Die neuen **blaugelb Schließzylinder 6S** weisen viele Merkmale auf, die Sie zu schätzen wissen werden. Neben dem erhöhten Anbohr- und Ziehschutz, der Gefahrenfunktion und dem Einsatz an Feuerschutztüren ist auch die Geometrie des Schlüssels auf die unterschiedlichen Bedürfnisse z. B. an Hebe-Schiebetüren ausgelegt und in der Ausführung verschiedenschließend erhältlich.

Natürlich erfüllen die blaugelb Schließzylinder 6S die Anforderungen an die DIN EN 1303 und sind für den Einsatz der mittleren und oberen Klasse geeignet.

Für das Plus an **Sicherheit**.

1758
5-stiftig

Die **blaugelb Schließzylinder 1758** sind die Allrounder unter den Profilzylindern. Mit und ohne Gefahrenfunktion, als Halb-, Knauf- oder klassischer Doppelzylinder sind sie der perfekte Abschluss für den Einsatz an Türen der Standrad Klasse – dabei sind sie verschieden- und gleichschließend erhältlich.

Abgerundet wird die Serie mit den verfügbaren Blind- und Servicezylindern.

Für das Plus an **Service**.

Direkt zu den Produkten:

blaugelb
Schließzylinder — Seite 04

6-stiftige Schließzylinder — ab Seite 08
5-stiftig Schließzylinder — ab Seite 12

blaugelb
Rohrrahmenschlösser — Seite 24

blaugelb
Haustürschlösser — Seite 26

blaugelb
Rosetten — Seite 28

blaugelb
Sprays — Seite 34

Für Druckfehler keine Haftung.

blaugelb

Schließzylinder

Wieso ein Zylinder mehr können muss, als nur eine Tür abzuschließen.

Längst sind die Zeiten vorbei in denen man eine Tür einfach nur gegen ein unbefugtes Öffnen verschließen wollte. Der Grundtenor dürfte zwar erhalten geblieben sein, doch sind die Anforderungen über die Jahre stets gewachsen.

Den Anforderungen entsprechend haben sich die Schlösser weiterentwickelt. Dem haben sich natürlich auch die Schließzylinder nicht verschlossen.

Zum einen in puncto Sicherheit, zum anderen aber auch im Sinne des Komforts. So ist es wenig verwunderlich, dass man heutzutage neben dem klassischen Profilzylinder auch Zylinder findet die über einen Knauf und damit ohne Schlüssel von der Innenseite geöffnet werden können.

Ausführliche Informationen über unsere Zylinder und Schlösser erhalten Sie unter **www.blaugelb.de**

Auch im Objektbau stets eine gute Wahl – die **blaugelb Schließzylinder 6S** sind aufgrund ihres Klassifizierungsschlüssels auch für Ihre Objekte mit erhöhten Anforderungen an einen Schließzylinder bestens geeignet.

Einteilung der Einsatzgebiete in Einbruchschutz-Kategorien

Normaler Einbruchschutz

Haus-Eingangstüren und Wohnungsabschlusstüren

Anwendung:
- kombinierbar mit Panzerriegelschlössern
- Tür-Zusatzschlössern und Vorhangschlössern

Technologie:
- 5-stiftige Schließzylinder für Einzel- und Gleichschließungen
- auch mit Not- und Gefahrenfunktion
- Widerstandsklasse A oder keine

höherer Einbruchschutz

Haus-Eingangstüren und Wohnungsabschlusstüren, Büros und Gewerbe

Anwendung:
- kombinierbar mit Panzerriegelschlössern
- Tür-Zusatzschlössern und Vorhangschlössern
- Schließanlagen-Technologie

Technologie:
- 6-stiftige Schließzylinder für Einzel- und Gleichschließungen, sowie Schließanlagen
- mit Sicherungskarte
- auch mit erhöhtem Bohr- / Ziehschutz erhältlich
- Widerstandsklasse B
- leichte, seniorengerechte Handhabung (Knaufzylinder)

höchster Einbruchschutz

Haus-Eingangstüren und Wohnungsabschlusstüren, Büros und Gewerbe

Anwendung:
- kombinierbar mit Panzerriegelschlössern
- Tür-Zusatzschlössern und Vorhangschlössern
- Schließanlagen-Technologie

Technologie:
- 6-stiftige Schließzylinder für Einzel- und Gleichschließungen, sowie Schließanlagen
- mit Sicherungskarte
- auch mit erhöhtem Bohr- / Ziehschutz erhältlich
- Widerstandsklasse B und C
- leichte, seniorengerechte Handhabung (Knaufzylinder)

Dem Bedarf angepasst.

Den einen perfekten Schließzylinder für alle Eventualitäten gibt es schlichtweg nicht. Hier kommt es immer auch auf den jeweiligen Anwendungszweck und die damit verbundenen Anforderungen an. Daher besteht unser Sortiment aus verschiedenen Varianten und Bauarten.

Schauen Sie doch mal in unseren Onlineshop vorbei, dort findet sich das Passende – **www.meesenburg.shop**

Schließzylinder – Klassifizierungsschlüssel

6S
6-stiftig

1. Stelle	2. Stelle	3. Stelle	4. Stelle	5. Stelle	6. Stelle	7. Stelle	8. Stelle
Gebrauchs-klasse	**Dauerhaftigkeit**	**Türmasse**	**Feuerwider-stand**	**Betriebs-sicherheit**	**Korrosionsbe-ständigkeit und Temperatur**	**Verschluss-sicherheit**	**Angriffs-widerstand**
1	**6**	**0**	**B**	**0**	**C**	**6**	**D**
Details zu den Anforderungen in den jeweiligen Klassen							
für Anwender mit hoher Motivation zur Sorgfalt und bei geringer Wahrscheinlichkeit des Missbrauchs mögliche Klassen sind Klasse **1**	100.000 Prüfzyklen mögliche Klassen sind Klasse 4 / 5 / **6**	keine Anforderung an Türmasse mögliche Klassen sind Klasse **0**	geeignet zur Verwendung in Feuerschutz- und Rauch-schutztüren mögliche Klassen sind Klasse 0 / A / **B**	keine Anforderung an Betriebssicherheit mögliche Klassen sind Klasse **0**	hohe Korrosionsbeständigkeit, Temperaturanforderung von -20°C bis +65°C mögliche Klassen sind Klasse 0 / A / B / **C**	100.000 Prüfzyklen mögliche Klassen sind Klasse 1 / 2 / 3 / 4 / 5 / **6**	5/10 min Widerstand gegen Aufbohren; Widerstand gegen mechanischen Angriff 15 kN Zugkraft mögliche Klassen sind Klasse 0 / A / B / C / **D**
NORMALER WERT	**MAXIMALER WERT**	**MAXIMALER WERT**	**MAXIMALER WERT**	**MAXIMALER WERT**	**MAXIMALER WERT**	**MAXIMALER WERT**	**MAXIMALER WERT**

1758
5-stiftig

1. Stelle	2. Stelle	3. Stelle	4. Stelle	5. Stelle	6. Stelle	7. Stelle	8. Stelle
Gebrauchs-klasse	**Dauerhaftigkeit**	**Türmasse**	**Feuerwider-stand**	**Betriebs-sicherheit**	**Korrosionsbe-ständigkeit und Temperatur**	**Verschluss-sicherheit**	**Angriffs-widerstand**
1	**6**	**0**	**B**	**0**	**C**	**4**	**B**
Details zu den Anforderungen in den jeweiligen Klassen							
für Anwender mit hoher Motivation zur Sorgfalt und bei geringer Wahrscheinlichkeit des Missbrauchs mögliche Klassen sind Klasse **1**	100.000 Prüfzyklen mögliche Klassen sind Klasse 4 / 5 / **6**	keine Anforderung an Türmasse mögliche Klassen sind Klasse **0**	geeignet zur Verwendung in Feuerschutz- und Rauch-schutztüren mögliche Klassen sind Klasse 0 / A / **B**	keine Anforderung an Betriebssicherheit mögliche Klassen sind Klasse **0**	hohe Korrosionsbeständigkeit, Temperaturanforderung von -20°C bis +65°C mögliche Klassen sind Klasse 0 / A / B / **C**	25.000 Prüfzyklen mögliche Klassen sind Klasse 1 / 2 / 3 / **4** / 5 / 6	5/10min. Widerstand gegen Aufbohren; Widerstand gegen mechanischen Angriff, ausgenommen Herausziehen des Kerns/Schließzylinders mögliche Klassen sind Klasse 0 / A / **B** / C / D
NORMALER WERT	**MAXIMALER WERT**	**MAXIMALER WERT**	**MAXIMALER WERT**	**MAXIMALER WERT**	**MAXIMALER WERT**	**GUTER WERT**	**GUTER WERT**

EN 1303 :2015-08
DIN 18252 :2018-05

Profildoppelzylinder PDZ beidseitige Gefahrenfunktion

Material:	Messing, vernickelt
Stiftanzahl:	6 Stifte je Schließseite
Gefahrenfunktion:	beidseitig
Klassifizierungsschlüssel: **DIN EN 1303:2015-08**	**1 6 0 B 0 C 6 D**
Schlüsselanzahl:	3
Material Schlüssel:	Stahl, vernickelt
Stulpschraube:	M5 x 80 mm (im Lieferumfang)
Verpackungseinheit:	1 Zylinder, 3 Schlüssel

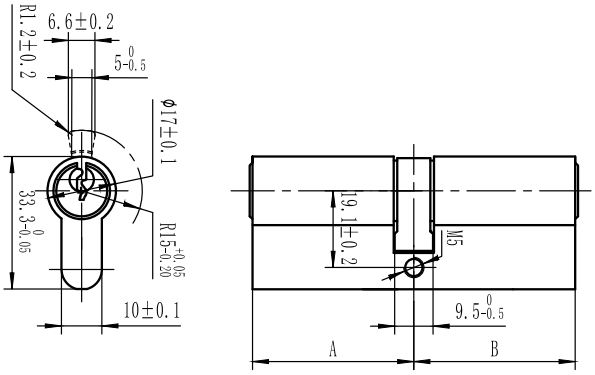

Die blaugelb Profildoppelzylinder PDZ beidseitige Gefahrenfunktion sind aus Messing vernickelt und weisen ein 6-stiftiges Normalprofil mit einem parazentrischen Schlüsselprofil für Einzelschließungen auf. Der Zylinder lässt sich öffnen, wenn auf der Gegenseite ein Schlüssel steckt. Die Zylinder sind gegen mechanische Angriffe geschützt – sie warten durch einen beidseitigen Anbohr- und Ziehschutz mit einer erhöhten Einbruchsicherheit auf.

Die blaugelb Profildoppelzylinder PDZ beidseitige Gefahrenfunktion können aufgrund ihrer Architektur und den bestätigten Prüfeigenschaften in einem RC 1 N / RC 2 N / RC 2 / RC 3 System zusammen mit einem Schutzbeschlag der Klasse ES 1 ohne zusätzliche Zylinderabdeckung verbaut werden.

Die blaugelb Profildoppelzylinder sind nach DIN EN 1303:2015-08 geprüft und werden werkseitig mit drei Schlüsseln geliefert. Diese haben einen verlängerten Schlüsselschaft für den Einsatz mit Ziehschutzrosetten ohne Federung sowie einen größeren Schlüsselangriff für eine komfortablere Handhabung. Die Stanzung in der Schlüsselreide für den Schlüsselring ist auch für Hebe-Schiebe-Türen geeignet, da sie innerhalb des Schlüsselangriffs platziert ist.

Die blaugelb Profildoppelzylinder PDZ beidseitige Gefahrenfunktion sind verschiedenschließend und in unterschiedlichen Baulängen verfügbar.

Produktvorteile:

- 6-stiftiger Profildoppelzylinder mit parazentrischem Schlüsselprofil für Einzelschließungen
- beidseitige Gefahrenfunktion
- erhöhte Einbruchsicherheit – serienmäßiger Anbohr- und Ziehschutz
- Zylinderaußenkern und Zylinderaußengehäuse mit Hartmetallbohrschutz
- Gehäusesicherungsstift zur Sicherung eines abgebrochenen Zylindergehäuses hinter dem Schutzbeschlag
- geprüft nach DIN EN 1303:2015-08, erfüllt somit die DIN 18252:2018-05
- Schließzylinder mit 3 Schlüsseln

Technische Daten:

Artikelname	VE	Art-Nr.
blaugelb Profildoppelzylinder PDZ Gefahrenfunktion BL 30/30 vs.	1 Stück	9073500
blaugelb Profildoppelzylinder PDZ Gefahrenfunktion BL 30/35 vs.	1 Stück	9073501
blaugelb Profildoppelzylinder PDZ Gefahrenfunktion BL 30/40 vs.	1 Stück	9073502
blaugelb Profildoppelzylinder PDZ Gefahrenfunktion BL 30/45 vs.	1 Stück	9073503
blaugelb Profildoppelzylinder PDZ Gefahrenfunktion BL 30/50 vs.	1 Stück	9073534
blaugelb Profildoppelzylinder PDZ Gefahrenfunktion BL 30/55 vs.	1 Stück	9073535
blaugelb Profildoppelzylinder PDZ Gefahrenfunktion BL 30/60 vs.	1 Stück	9073536
blaugelb Profildoppelzylinder PDZ Gefahrenfunktion BL 30/65 vs.	1 Stück	9073537
blaugelb Profildoppelzylinder PDZ Gefahrenfunktion BL 30/70 vs.	1 Stück	9073538
blaugelb Profildoppelzylinder PDZ Gefahrenfunktion BL 30/75 vs.	1 Stück	9073539
blaugelb Profildoppelzylinder PDZ Gefahrenfunktion BL 35/35 vs.	1 Stück	9073540
blaugelb Profildoppelzylinder PDZ Gefahrenfunktion BL 35/40 vs.	1 Stück	9073541
blaugelb Profildoppelzylinder PDZ Gefahrenfunktion BL 35/45 vs.	1 Stück	9073542
blaugelb Profildoppelzylinder PDZ Gefahrenfunktion BL 35/50 vs.	1 Stück	9073543
blaugelb Profildoppelzylinder PDZ Gefahrenfunktion BL 35/55 vs.	1 Stück	9073544
blaugelb Profildoppelzylinder PDZ Gefahrenfunktion BL 35/60 vs.	1 Stück	9073545
blaugelb Profildoppelzylinder PDZ Gefahrenfunktion BL 35/65 vs.	1 Stück	9073546
blaugelb Profildoppelzylinder PDZ Gefahrenfunktion BL 35/70 vs.	1 Stück	9073547
blaugelb Profildoppelzylinder PDZ Gefahrenfunktion BL 40/40 vs.	1 Stück	9073548

Artikelname	VE	Art-Nr.
blaugelb Profildoppelzylinder PDZ Gefahrenfunktion BL 40/45 vs.	1 Stück	9073549
blaugelb Profildoppelzylinder PDZ Gefahrenfunktion BL 40/50 vs.	1 Stück	9073550
blaugelb Profildoppelzylinder PDZ Gefahrenfunktion BL 40/55 vs.	1 Stück	9073551
blaugelb Profildoppelzylinder PDZ Gefahrenfunktion BL 40/60 vs.	1 Stück	9073552
blaugelb Profildoppelzylinder PDZ Gefahrenfunktion BL 40/65 vs.	1 Stück	9073553
blaugelb Profildoppelzylinder PDZ Gefahrenfunktion BL 40/70 vs.	1 Stück	9073554
blaugelb Profildoppelzylinder PDZ Gefahrenfunktion BL 45/45 vs.	1 Stück	9073555
blaugelb Profildoppelzylinder PDZ Gefahrenfunktion BL 45/50 vs.	1 Stück	9073556
blaugelb Profildoppelzylinder PDZ Gefahrenfunktion BL 45/55 vs.	1 Stück	9073557
blaugelb Profildoppelzylinder PDZ Gefahrenfunktion BL 45/60 vs.	1 Stück	9073558
blaugelb Profildoppelzylinder PDZ Gefahrenfunktion BL 45/65 vs.	1 Stück	9073559
blaugelb Profildoppelzylinder PDZ Gefahrenfunktion BL 50/50 vs.	1 Stück	9073560
blaugelb Profildoppelzylinder PDZ Gefahrenfunktion BL 50/55 vs.	1 Stück	9073561
blaugelb Profildoppelzylinder PDZ Gefahrenfunktion BL 50/60 vs.	1 Stück	9073562

Profilhalbzylinder PHZ

Die blaugelb Profilhalbzylinder PHZ sind aus Messing vernickelt und weisen ein 6-stiftiges Normalprofil mit einem parazentrischen Schlüsselprofil für Einzelschließungen auf. Die Zylinder sind gegen mechanische Angriffe geschützt – sie warten durch einen beidseitigen Anbohr- und Ziehschutz mit einer erhöhten Einbruchsicherheit auf.

Die blaugelb Profilhalbzylinder PHZ können aufgrund ihrer Architektur und den bestätigten Prüfeigenschaften in einem RC 1 N / RC 2 N / RC 2 / RC 3 System zusammen mit einem Schutzbeschlag der Klasse ES 1 ohne zusätzliche Zylinderabdeckung verbaut werden.

Die blaugelb Profilhalbzylinder sind nach DIN EN 1303:2015-08 geprüft und werden werkseitig mit drei Schlüsseln geliefert. Diese haben einen verlängerten Schlüsselschaft für den Einsatz mit Ziehschutzrosetten ohne Federung sowie einen größeren Schlüsselangriff für eine komfortablere Handhabung. Die Stanzung in der Schlüsselreide für den Schlüsselring ist auch für Hebe-Schiebe-Türen geeignet, da sie innerhalb des Schlüsselangriffs platziert ist.

Die blaugelb Profilhalbzylinder PHZ sind verschiedenschließend und in unterschiedlichen Baulängen (10 mm | 30-70 mm) verfügbar.

Produktvorteile:

- 6-stiftiger Profilhalbzylinder mit parazentrischem Schlüsselprofil für Einzelschließungen
- erhöhte Einbruchsicherheit – serienmäßiger Anbohr- und Ziehschutz
- Zylinderaußenkern und Zylinderaußengehäuse mit Hartmetallbohrschutz
- Gehäusesicherungsstift zur Sicherung eines abgebrochenen Zylindergehäuses hinter dem Schutzbeschlag
- geprüft nach DIN EN 1303:2015-08, erfüllt somit die DIN 18252:2018-05
- Schließzylinder mit 3 Schlüsseln

Technische Daten:

Material:	Messing, vernickelt
Stiftanzahl:	6 Stifte je Schließseite
Gefahrenfunktion:	beidseitig

Klassifizierungsschlüssel: **DIN EN 1303:2015-08**	**1 6 0 B 0 C 6 D**
Schlüsselanzahl:	3
Material Schlüssel:	Stahl, vernickelt
Stulpschraube:	M5 x 50 mm (im Lieferumfang)
Verpackungseinheit:	1 Zylinder, 3 Schlüssel

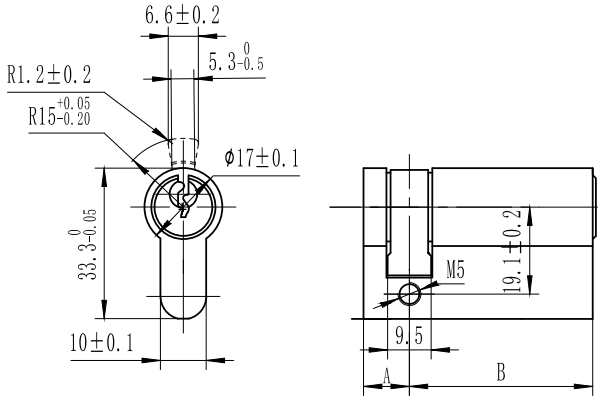

Artikelname	VE	Art-Nr.
blaugelb Profilhalbzylinder PHZ 1758 BL 30 vs.	1 Stück	9073579
blaugelb Profilhalbzylinder PHZ 1758 BL 35 vs.	1 Stück	9073580
blaugelb Profilhalbzylinder PHZ 1758 BL 40 vs.	1 Stück	9073581
blaugelb Profilhalbzylinder PHZ 1758 BL 45 vs.	1 Stück	9073582
blaugelb Profilhalbzylinder PHZ 1758 BL 50 vs.	1 Stück	9073583
blaugelb Profilhalbzylinder PHZ 1758 BL 55 vs.	1 Stück	9073584
blaugelb Profilhalbzylinder PHZ 1758 BL 60 vs.	1 Stück	9073585
blaugelb Profilhalbzylinder PHZ 1758 BL 65 vs.	1 Stück	9073586
blaugelb Profilhalbzylinder PHZ 1758 BL 70 vs.	1 Stück	9073587

Profilknaufzylinder PKZ

Klassifizierungsschlüssel: **DIN EN 1303:2015-08**	**1 6 0 B 0 C 6 D**
Schlüsselanzahl:	3
Material Schlüssel:	Stahl, vernickelt
Stulpschraube:	M5 x 80 mm (im Lieferumfang)
Verpackungseinheit:	1 Zylinder, 3 Schlüssel

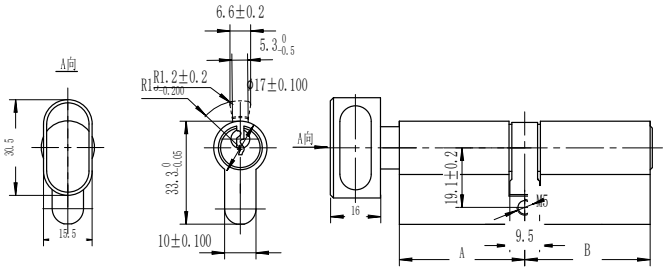

Die blaugelb Profilknaufzylinder PKZ sind aus Messing vernickelt und weisen ein 6-stiftiges Normalprofil mit einem parazentrischen Schlüsselprofil für Einzelschließungen auf. Der Schlüssel kann in allen Stellungen des Drehknaufs eingeführt werden, der Schließbart bleibt dabei stets mit dem Knauf verbunden. Die Zylinder sind gegen mechanische Angriffe geschützt – sie warten durch einen serienmäßigen Anbohr- und Ziehschutz mit einer erhöhten Einbruchsicherheit auf.

Die blaugelb Profilknaufzylinder PKZ können aufgrund ihrer Architektur und den bestätigten Prüfeigenschaften in einem RC 1 N / RC 2 N / RC 2 / RC 3 System zusammen mit einem Schutzbeschlag der Klasse ES 1 ohne zusätzliche Zylinderabdeckung verbaut werden.

Die blaugelb Profilknaufzylinder sind nach DIN EN 1303:2015-08 geprüft und werden werkseitig mit drei Schlüsseln geliefert. Diese haben einen verlängerten Schlüsselschaft für den Einsatz mit Ziehschutzrosetten ohne Federung sowie einen größeren Schlüsselangriff für eine komfortablere Handhabung. Die Stanzung in der Schlüsselreide für den Schlüsselring ist auch für Hebe-Schiebe-Türen geeignet, da sie innerhalb des Schlüsselangriffs platziert ist.

Die blaugelb Profilknaufzylinder PKZ sind verschiedenschließend und in unterschiedlichen Baulängen verfügbar.

Produktvorteile:

- 6-stiftiger Profilknaufzylinder mit parazentrischem Schlüsselprofil für Einzelschließungen
- erhöhte Einbruchsicherheit – serienmäßiger Anbohr- und Ziehschutz
- Zylinderaußenkern und Zylinderaußengehäuse mit Hartmetallbohrschutz
- Gehäusesicherungsstift zur Sicherung eines abgebrochenen Zylindergehäuses hinter dem Schutzbeschlag
- geprüft nach DIN EN 1303:2015-08, erfüllt somit die DIN 18252:2018-05
- Schließzylinder mit 3 Schlüsseln

Technische Daten:

Material:	Messing, vernickelt
Stiftanzahl:	6 Stifte je Schließseite
Gefahrenfunktion:	einseitig

Artikelname	VE	Art-Nr.
blaugelb Profilknaufzylinder PKZ BL 30/K30 vs.	1 Stück	9073563
blaugelb Profilknaufzylinder PKZ BL 30/K35 vs.	1 Stück	9073564
blaugelb Profilknaufzylinder PKZ BL 30/K40 vs.	1 Stück	9073565
blaugelb Profilknaufzylinder PKZ BL 30/K45 vs.	1 Stück	9073566
blaugelb Profilknaufzylinder PKZ BL 35/K30 vs.	1 Stück	9073567
blaugelb Profilknaufzylinder PKZ BL 35/K35 vs.	1 Stück	9073568
blaugelb Profilknaufzylinder PKZ BL 35/K40 vs.	1 Stück	9073569
blaugelb Profilknaufzylinder PKZ BL 35/K45 vs.	1 Stück	9073570
blaugelb Profilknaufzylinder PKZ BL 35/K50 vs.	1 Stück	9073571
blaugelb Profilknaufzylinder PKZ BL 35/K55 vs.	1 Stück	9073572
blaugelb Profilknaufzylinder PKZ BL 40/K40 vs.	1 Stück	9073573
blaugelb Profilknaufzylinder PKZ BL 40/K45 vs.	1 Stück	9073574
blaugelb Profilknaufzylinder PKZ BL 40/K50 vs.	1 Stück	9073575
blaugelb Profilknaufzylinder PKZ BL 40/K55 vs.	1 Stück	9073576
blaugelb Profilknaufzylinder PKZ BL 45/K30 vs.	1 Stück	9073577
blaugelb Profilknaufzylinder PKZ BL 45/K35 vs.	1 Stück	9073578

Profildoppelzylinder PDZ 1758

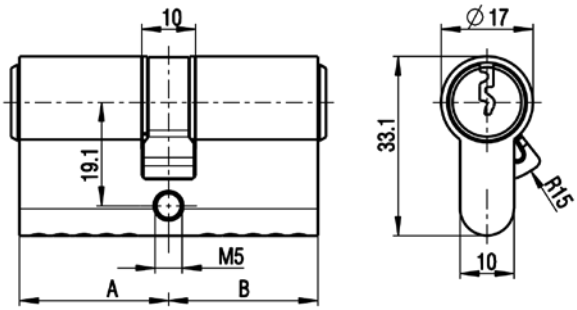

Die blaugelb Profildoppelzylinder PDZ 1758 sind aus Messing vernickelt und weisen ein 5-stiftiges Normalprofil mit einem parazentrischen Schlüsselprofil für Einzelschließungen auf. Solange in einer Zylinderseite ein Schlüssel steckt, ist die gegenüberliegende Zylinderseite gesperrt. Die Zylinder sind gegen mechanische Angriffe geschützt – sie warten durch einen serienmäßigen Anbohr- und Schlagpicking-Schutz mit einer erhöhten Einbruchsicherheit auf.

Dieser Grundschutz sollte grundsätzlich immer durch die Montage eines Schutzbeschlags nach DIN 18257, mindestens der Widerstandsklasse ES 1 z. B. mit der blaugelb Drücker- oder Wechselgarnitur DGT bzw. KGT PZ 92 mit Zylinderabdeckung und ES 1 Widerstandsklasse ergänzt werden. Die blaugelb Profildoppelzylinder sind nach DIN EN 1303 und DIN 18252 geprüft und werden mit drei Schlüsseln geliefert. Das Nachbestellen der Schlüssel ist Dank der Schlüsselcodierung schnell und einfach. Die blaugelb Profildoppelzylinder PDZ 1758 sind verschieden- oder gleichschließend und in unterschiedlichen Baulängen verfügbar.

Produktvorteile:

- 5-stiftiger Profilzylinder mit parazentrischem Schlüsselprofil für Einzelschließungen
- für erhöhte Einbruchsicherheit - serienmäßiger Anbohr- und Schlagpickingschutz
- geprüft nach DIN EN 1303 und DIN 18252
- Schließzylinder mit 3 Schlüsseln

Technische Daten:

Material:	Messing, matt vernickelt
Stiftanzahl:	5 Stifte je Schließseite
Gefahrenfunktion:	-
Klassifizierungsschlüssel: **DIN EN 1303:2005-04**	1 6 0 B 0 C 4 B
Klassifizierungsschlüssel: **DIN 18252:2015-05**	M G 4 0/B F1A/F1B/F2
Schlüsselanzahl:	3
Material Schlüssel:	Stahl, vernickelt
Stulpschraube:	M5 x 80 mm
Verpackungseinheit:	1 Zylinder, 3 Schlüssel

Artikelname	VE	Art-Nr.
blaugelb Profildoppelzylinder PDZ 1758 BL 27/27	1 Stück	0325037
blaugelb Profildoppelzylinder PDZ 1758 BL 27/31	1 Stück	0325039
blaugelb Profildoppelzylinder PDZ 1758 BL 27/35	1 Stück	0325040
blaugelb Profildoppelzylinder PDZ 1758 BL 27/40	1 Stück	0325041
blaugelb Profildoppelzylinder PDZ 1758 BL 27/45	1 Stück	0325042
blaugelb Profildoppelzylinder PDZ 1758 BL 27/50	1 Stück	0325043
blaugelb Profildoppelzylinder PDZ 1758 BL 27/55	1 Stück	0325044
blaugelb Profildoppelzylinder PDZ 1758 BL 27/60	1 Stück	0325045
blaugelb Profildoppelzylinder PDZ 1758 BL 31/31	1 Stück	0325046
blaugelb Profildoppelzylinder PDZ 1758 BL 31/35	1 Stück	0325047
blaugelb Profildoppelzylinder PDZ 1758 BL 31/40	1 Stück	0325048
blaugelb Profildoppelzylinder PDZ 1758 BL 31/45	1 Stück	0325049
blaugelb Profildoppelzylinder PDZ 1758 BL 31/50	1 Stück	0325050
blaugelb Profildoppelzylinder PDZ 1758 BL 31/60	1 Stück	0325051
blaugelb Profildoppelzylinder PDZ 1758 BL 35/35	1 Stück	0325052
blaugelb Profildoppelzylinder PDZ 1758 BL 35/40	1 Stück	0325058
blaugelb Profildoppelzylinder PDZ 1758 BL 35/45	1 Stück	0325059
blaugelb Profildoppelzylinder PDZ 1758 BL 35/50	1 Stück	0325060
blaugelb Profildoppelzylinder PDZ 1758 BL 35/55	1 Stück	0325061
blaugelb Profildoppelzylinder PDZ 1758 BL 35/60	1 Stück	0325062
blaugelb Profildoppelzylinder PDZ 1758 BL 35/65	1 Stück	0325063
blaugelb Profildoppelzylinder PDZ 1758 BL 35/75	1 Stück	0325077
blaugelb Profildoppelzylinder PDZ 1758 BL 40/40	1 Stück	0325053
blaugelb Profildoppelzylinder PDZ 1758 BL 40/45	1 Stück	0325064
blaugelb Profildoppelzylinder PDZ 1758 BL 40/50	1 Stück	0325065
blaugelb Profildoppelzylinder PDZ 1758 BL 40/55	1 Stück	0325066
blaugelb Profildoppelzylinder PDZ 1758 BL 40/60	1 Stück	0325067
blaugelb Profildoppelzylinder PDZ 1758 BL 40/65	1 Stück	0325068
blaugelb Profildoppelzylinder PDZ 1758 BL 40/70	1 Stück	0325069

Artikelname	VE	Art-Nr.
blaugelb Profildoppelzylinder PDZ 1758 BL 45/45	1 Stück	0325054
blaugelb Profildoppelzylinder PDZ 1758 BL 45/50	1 Stück	0325070
blaugelb Profildoppelzylinder PDZ 1758 BL 45/55	1 Stück	0325071
blaugelb Profildoppelzylinder PDZ 1758 BL 45/60	1 Stück	0325072
blaugelb Profildoppelzylinder PDZ 1758 BL 45/65	1 Stück	0325073
blaugelb Profildoppelzylinder PDZ 1758 BL 45/70	1 Stück	0325078
blaugelb Profildoppelzylinder PDZ 1758 BL 50/50	1 Stück	0325057
blaugelb Profildoppelzylinder PDZ 1758 BL 50/55	1 Stück	0325074
blaugelb Profildoppelzylinder PDZ 1758 BL 50/60	1 Stück	0325075
blaugelb Profildoppelzylinder PDZ 1758 BL 50/65	1 Stück	0325076
blaugelb Profildoppelzylinder PDZ 1758 BL 27/27 GS	1 Stück	0400266

Profildoppelzylinder PDZ 1758 einseitige Gefahrenfunktion

Stulpschraube:	M5 x 80 mm
Verpackungseinheit:	1 Zylinder, 3 Schlüssel

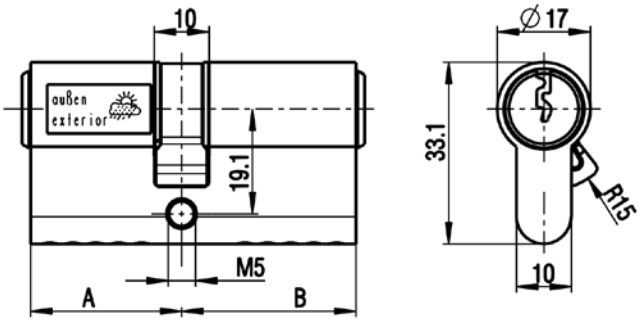

Die blaugelb Profildoppelzylinder PDZ 1758 einseitige Gefahrenfunktion sind aus Messing vernickelt und weisen ein 5-stiftiges Normalprofil mit einem parazentrischen Schlüsselprofil für Einzelschließungen auf. Der Zylinder lässt sich öffnen, wenn von innen ein Schlüssel steckt, von innen erfolgt bei eingesetztem Schlüssel in der Außenseite keine Schließbartmitnahme. Die Zylinder sind gegen mechanische Angriffe geschützt – sie warten durch einen serienmäßigen Anbohr- und Schlagpicking-Schutz mit einer erhöhten Einbruchsicherheit auf.

Dieser Grundschutz sollte grundsätzlich immer durch die Montage eines Schutzbeschlags nach DIN 18257, mindestens der Widerstandsklasse ES 1 z. B. mit der blaugelb Drücker- oder Wechselgarnitur DGT bzw. KGT PZ 92 mit Zylinderabdeckung und ES 1 Widerstandsklasse ergänzt werden. Die blaugelb Profildoppelzylinder sind nach DIN EN 1303 und DIN 18252 geprüft und werden mit drei Schlüsseln geliefert. Das Nachbestellen der Schlüssel ist Dank der Schlüsselcodierung schnell und einfach. Die blaugelb Profildoppelzylinder PDZ 1758 einseitige Gefahrenfunktion sind verschieden- oder gleichschließend und in unterschiedlichen Baulängen verfügbar.

Produktvorteile:

- 5-stiftiger Profilzylinder mit parazentrischem Schlüsselprofil für Einzelschließungen
- einseitige Gefahrenfunktion
- für erhöhte Einbruchsicherheit - serienmäßiger Anbohr- und Schlagpickingschutz
- geprüft nach DIN EN 1303 und DIN 18252
- Schließzylinder mit 3 Schlüsseln

Technische Daten:

Material:	Messing, vernickelt
Stiftanzahl:	5 Stifte je Schließseite
Gefahrenfunktion:	einseitig
Klassifizierungsschlüssel: **DIN EN 1303:2005-04**	1 6 0 B 0 C 4 B
Klassifizierungsschlüssel: **DIN 18252:2015-05**	M G 4 0/B F1A/F1B/F2
Schlüsselanzahl:	3
Material Schlüssel:	Stahl, vernickelt

Artikelname	VE	Art-Nr.
blaugelb Profildoppelzylinder PDZ 1758 einseitige Gefahrenfunktion BL 21/31	1 Stück	0325104
blaugelb Profildoppelzylinder PDZ 1758 einseitige Gefahrenfunktion BL 27/35	1 Stück	0325106
blaugelb Profildoppelzylinder PDZ 1758 einseitige Gefahrenfunktion BL 27/40	1 Stück	0325107
blaugelb Profildoppelzylinder PDZ 1758 einseitige Gefahrenfunktion BL 27/45	1 Stück	0325108
blaugelb Profildoppelzylinder PDZ 1758 einseitige Gefahrenfunktion BL 27/50	1 Stück	0360820
blaugelb Profildoppelzylinder PDZ 1758 einseitige Gefahrenfunktion BL 27/55	1 Stück	0325109
blaugelb Profildoppelzylinder PDZ 1758 einseitige Gefahrenfunktion BL 27/65	1 Stück	0360822
blaugelb Profildoppelzylinder PDZ 1758 einseitige Gefahrenfunktion BL 27/70	1 Stück	0360823
blaugelb Profildoppelzylinder PDZ 1758 einseitige Gefahrenfunktion BL 27/31 GS	1 Stück	0399804
blaugelb Profildoppelzylinder PDZ 1758 einseitige Gefahrenfunktion BL 27/35 GS	1 Stück	0399805
blaugelb Profildoppelzylinder PDZ 1758 einseitige Gefahrenfunktion BL 27/40 GS	1 Stück	0399806
blaugelb Profildoppelzylinder PDZ 1758 einseitige Gefahrenfunktion BL 27/45 GS	1 Stück	0399807
blaugelb Profildoppelzylinder PDZ 1758 einseitige Gefahrenfunktion BL 27/50 GS	1 Stück	0399808
blaugelb Profildoppelzylinder PDZ 1758 einseitige Gefahrenfunktion BL 27/60 GS	1 Stück	0415304

Profildoppelzylinder PDZ 1758 beidseitige Gefahrenfunktion

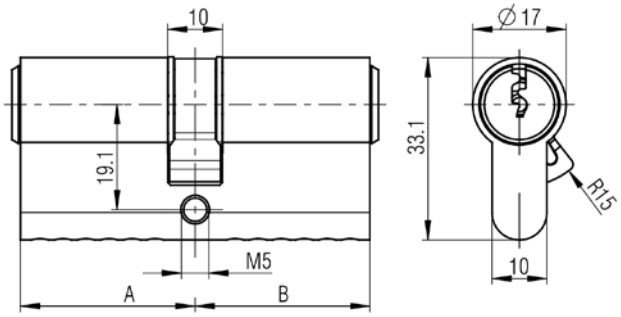

Die blaugelb Profildoppelzylinder PDZ 1758 beidseitige Gefahrenfunktion sind aus Messing vernickelt und weisen ein 5-stiftiges Normalprofil mit einem parazentrischen Schlüsselprofil für Einzelschließungen auf. Der Zylinder lässt sich öffnen, wenn auf der Gegenseite ein Schlüssel steckt. Die Zylinder sind gegen mechanische Angriffe geschützt – sie warten durch einen serienmäßigen Anbohr- und Schlagpicking-Schutz mit einer erhöhten Einbruchsicherheit auf.

Dieser Grundschutz sollte grundsätzlich immer durch die Montage eines Schutzbeschlags nach DIN 18257, mindestens der Widerstandsklasse ES 1 z. B. mit der blaugelb Drücker- oder Wechselgarnitur DGT bzw. KGT PZ 92 mit Zylinderabdeckung und ES 1 Widerstandsklasse ergänzt werden. Die blaugelb Profildoppelzylinder sind nach DIN EN 1303 und DIN 18252 geprüft und werden mit drei Schlüsseln geliefert. Das Nachbestellen der Schlüssel ist Dank der Schlüsselcodierung schnell und einfach. Die blaugelb Profildoppelzylinder PDZ 1758 einseitige Gefahrenfunktion sind verschieden- oder gleichschließend und in unterschiedlichen Baulängen verfügbar.

Produktvorteile:

- 5-stiftiger Profilzylinder mit parazentrischem Schlüsselprofil für Einzelschließungen
- beidseitige Gefahrenfunktion
- für erhöhte Einbruchsicherheit - serienmäßiger Anbohr- und Schlagpickingschutz
- geprüft nach DIN EN 1303 und DIN 18252
- Schließzylinder mit 3 Schlüsseln

Technische Daten:

Material:	Messing, vernickelt
Stiftanzahl:	5 Stifte je Schließseite
Gefahrenfunktion:	beidseitig
Klassifizierungsschlüssel: **DIN EN 1303:2005-04**	1 6 0 B 0 C 4 B
Klassifizierungsschlüssel: **DIN 18252:2015-05**	M G 4 0/B F1A/F1B/F2
Schlüsselanzahl:	3
Material Schlüssel:	Stahl, vernickelt
Stulpschraube:	M5 x 80 mm
Verpackungseinheit:	1 Zylinder, 3 Schlüssel

Artikelname	VE	Art-Nr.
blaugelb Profildoppelzylinder PDZ 1758 beidseitige Gefahrenfunktion BL 31/31	1 Stück	0325110
blaugelb Profildoppelzylinder PDZ 1758 beidseitige Gefahrenfunktion BL 31/35	1 Stück	0325111
blaugelb Profildoppelzylinder PDZ 1758 beidseitige Gefahrenfunktion BL 31/40	1 Stück	0325112
blaugelb Profildoppelzylinder PDZ 1758 beidseitige Gefahrenfunktion BL 31/45	1 Stück	0325113
blaugelb Profildoppelzylinder PDZ 1758 beidseitige Gefahrenfunktion BL 31/50	1 Stück	0325114
blaugelb Profildoppelzylinder PDZ 1758 beidseitige Gefahrenfunktion BL 31/50	1 Stück	0325115
blaugelb Profildoppelzylinder PDZ 1758 beidseitige Gefahrenfunktion BL 31/60	1 Stück	0325116
blaugelb Profildoppelzylinder PDZ 1758 beidseitige Gefahrenfunktion BL 31/80	1 Stück	0325117
blaugelb Profildoppelzylinder PDZ 1758 beidseitige Gefahrenfunktion BL 35/35	1 Stück	0325118
blaugelb Profildoppelzylinder PDZ 1758 beidseitige Gefahrenfunktion BL 35/40	1 Stück	0325119
blaugelb Profildoppelzylinder PDZ 1758 beidseitige Gefahrenfunktion BL 35/45	1 Stück	0325120
blaugelb Profildoppelzylinder PDZ 1758 beidseitige Gefahrenfunktion BL 35/50	1 Stück	0325121
blaugelb Profildoppelzylinder PDZ 1758 beidseitige Gefahrenfunktion BL 35/55	1 Stück	0325122
blaugelb Profildoppelzylinder PDZ 1758 beidseitige Gefahrenfunktion BL 35/60	1 Stück	0325123
blaugelb Profildoppelzylinder PDZ 1758 beidseitige Gefahrenfunktion BL 35/65	1 Stück	0325124
blaugelb Profildoppelzylinder PDZ 1758 beidseitige Gefahrenfunktion BL 40/40	1 Stück	0325135
blaugelb Profildoppelzylinder PDZ 1758 beidseitige Gefahrenfunktion BL 40/45	1 Stück	0325136
blaugelb Profildoppelzylinder PDZ 1758 beidseitige Gefahrenfunktion BL 40/50	1 Stück	0325137
blaugelb Profildoppelzylinder PDZ 1758 beidseitige Gefahrenfunktion BL 40/55	1 Stück	0325138
blaugelb Profildoppelzylinder PDZ 1758 beidseitige Gefahrenfunktion BL 40/60	1 Stück	0325140
blaugelb Profildoppelzylinder PDZ 1758 beidseitige Gefahrenfunktion BL 45/45	1 Stück	0325141
blaugelb Profildoppelzylinder PDZ 1758 beidseitige Gefahrenfunktion BL 45/50	1 Stück	0325142
blaugelb Profildoppelzylinder PDZ 1758 beidseitige Gefahrenfunktion BL 45/55	1 Stück	0325143
blaugelb Profildoppelzylinder PDZ 1758 beidseitige Gefahrenfunktion BL 45/60	1 Stück	0325144
blaugelb Profildoppelzylinder PDZ 1758 beidseitige Gefahrenfunktion BL 45/65	1 Stück	0325145
blaugelb Profildoppelzylinder PDZ 1758 beidseitige Gefahrenfunktion BL 50/50	1 Stück	0325146

Profilhalbzylinder PHZ 1758

Verpackungseinheit:	1 Zylinder, 3 Schlüssel

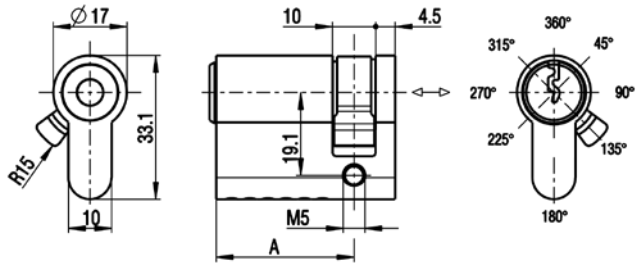

Die blaugelb Profilhalbzylinder PHZ 1758 sind aus Messing vernickelt und weisen ein 5-stiftiges Normalprofil mit einem parazentrischen Schlüsselprofil für Einzelschließungen auf. Der Schließbart ist durch Hineindrücken des Bolzens auf der Rückseite 8-fach umlegbar. Hierfür muss der Schlüssel abgezogen oder teilweise herausgezogen sein. Die Zylinder sind gegen mechanische Angriffe geschützt – sie warten durch einen serienmäßigen Anbohr- und Schlagpicking-Schutz mit einer erhöhten Einbruchsicherheit auf.

Dieser Grundschutz sollte grundsätzlich immer durch die Montage eines Schutzbeschlags nach DIN 18257, mindestens der Widerstandsklasse ES 1 z. B. mit der blaugelb Drücker- oder Wechselgarnitur DGT bzw. KGT PZ 92 mit Zylinderabdeckung und ES 1 Widerstandsklasse ergänzt werden. Die blaugelb Profilhalbzylinder sind nach DIN EN 1303 und DIN 18252 geprüft und werden mit drei Schlüsseln geliefert. Das Nachbestellen der Schlüssel ist Dank der Schlüsselcodierung schnell und einfach. Die blaugelb Profilhalbzylinder PHZ 1758 sind verschieden- oder gleichschließend und in unterschiedlichen Baulängen verfügbar.

Produktvorteile:

- 5-stiftiger Profilhalbzylinder mit parazentrischem Schlüsselprofil für Einzelschließungen
- 8-fach verstellbarer Schließbart
- für erhöhte Einbruchsicherheit - serienmäßiger Anbohr- und Schlagpickingschutz
- geprüft nach DIN EN 1303 und DIN 18252
- Schließzylinder mit 3 Schlüsseln

Technische Daten:

Material:	Messing, vernickelt
Stiftanzahl:	5 Stifte je Schließseite
Gefahrenfunktion:	-
Klassifizierungsschlüssel: **DIN EN 1303:2005-04**	**1 6 0 B 0 C 4 B**
Klassifizierungsschlüssel: **DIN 18252:2015-05**	**M G 4 0/B F1A/F1B/F2**
Schlüsselanzahl:	3
Material Schlüssel:	Stahl, vernickelt
Stulpschraube:	M5 x 80 mm

Artikelname	VE	Art-Nr.
blaugelb Profilhalbzylinder PHZ 1758 BL 27	1 Stück	0325220
blaugelb Profilhalbzylinder PHZ 1758 BL 31	1 Stück	0325221
blaugelb Profilhalbzylinder PHZ 1758 BL 35	1 Stück	0325222
blaugelb Profilhalbzylinder PHZ 1758 BL 40	1 Stück	0325223
blaugelb Profilhalbzylinder PHZ 1758 BL 45	1 Stück	0325224
blaugelb Profilhalbzylinder PHZ 1758 BL 50	1 Stück	0325225
blaugelb Profilhalbzylinder PHZ 1758 BL 55	1 Stück	0325226
blaugelb Profilhalbzylinder PHZ 1758 BL 60	1 Stück	0325227
blaugelb Profilhalbzylinder PHZ 1758 BL 65	1 Stück	0325228
blaugelb Profilhalbzylinder PHZ 1758 BL 70	1 Stück	0325229
blaugelb Profilhalbzylinder PHZ 1758 BL 31 GS	1 Stück	0399795
blaugelb Profilhalbzylinder PHZ 1758 BL 35 GS	1 Stück	0399799
blaugelb Profilhalbzylinder PHZ 1758 BL 40 GS	1 Stück	0399803

Profilknaufzylinder PDZ 1758

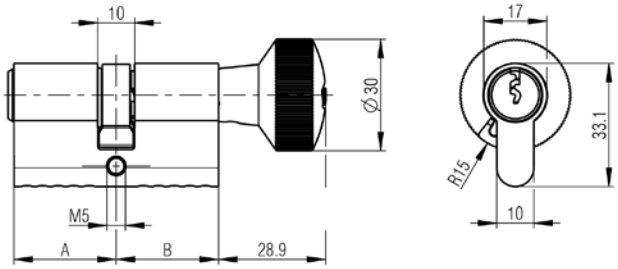

Die blaugelb Profilknaufzylinder PDZ 1758 sind aus Messing vernickelt und weisen ein 5-stiftiges Normalprofil mit einem parazentrischen Schlüsselprofil für Einzelschließungen auf. Der Schlüssel kann in allen Stellungen des Drehknaufs eingeführt werden, der Schließbart bleibt dabei stets mit dem Knauf verbunden. Die Zylinder sind gegen mechanische Angriffe geschützt – sie warten durch einen serienmäßigen Anbohr- und Schlagpicking-Schutz mit einer erhöhten Einbruchsicherheit auf.

Dieser Grundschutz sollte grundsätzlich immer durch die Montage eines Schutzbeschlags nach DIN 18257, mindestens der Widerstandsklasse ES 1 z. B. mit der blaugelb Drücker- oder Wechselgarnitur DGT bzw. KGT PZ 92 mit Zylinderabdeckung und ES 1 Widerstandsklasse ergänzt werden. Die blaugelb Profilknaufzylinder sind nach DIN EN 1303 und DIN 18252 geprüft und werden mit drei Schlüsseln geliefert. Das Nachbestellen der Schlüssel ist Dank der Schlüsselcodierung schnell und einfach. Die blaugelb Profilknaufzylinder PDZ 1758 sind verschieden- oder gleichschließend und in unterschiedlichen Baulängen verfügbar.

Produktvorteile:

- 5-stiftiger Profilknaufzylinder mit parazentrischem Schlüsselprofil für Einzelschließungen
- abnehmbarer und somit austauschbarer Knauf
- für erhöhte Einbruchsicherheit - serienmäßiger Anbohr- und Schlagpickingschutz
- geprüft nach DIN EN 1303 und DIN 18252
- Schließzylinder mit 3 Schlüsseln

Technische Daten:

Material:	Messing, vernickelt
Stiftanzahl:	5 Stifte je Schließseite
Gefahrenfunktion:	-
Klassifizierungsschlüssel: **DIN EN 1303:2005-04**	**1 6 0 B 0 C 4 B**
Klassifizierungsschlüssel: **DIN 18252:2015-05**	**M G 4 0/B F1A/F1B/F2**
Schlüsselanzahl:	3
Material Schlüssel:	Stahl, vernickelt
Stulpschraube:	M5 x 80 mm
Verpackungseinheit:	1 Zylinder, 3 Schlüssel

Artikelname	VE	Art-Nr.
blaugelb Profilknaufzylinder PDZ 1758 BL 31/K31	1 Stück	0409958
blaugelb Profilknaufzylinder PDZ 1758 BL 31/K35	1 Stück	0409961
blaugelb Profilknaufzylinder PDZ 1758 BL 35/K35	1 Stück	0409962
blaugelb Profilknaufzylinder PDZ 1758 BL 35/K40	1 Stück	0409963
blaugelb Profilknaufzylinder PDZ 1758 BL 45/K50	1 Stück	0409964
blaugelb Profilknaufzylinder PDZ 1758 BL 50/K55	1 Stück	0409965
blaugelb Profilknaufzylinder PDZ 1758 BL 55/K55	1 Stück	0409966
blaugelb Profilknaufzylinder PDZ 1758 BL 80/K40	1 Stück	0409967
blaugelb Profilknaufzylinder PDZ 1758 BL 60/K60	1 Stück	0409968
blaugelb Profilknaufzylinder PDZ 1758 BL 70/K70	1 Stück	0409969

Service-Profildoppelzylinder PDZ 1758

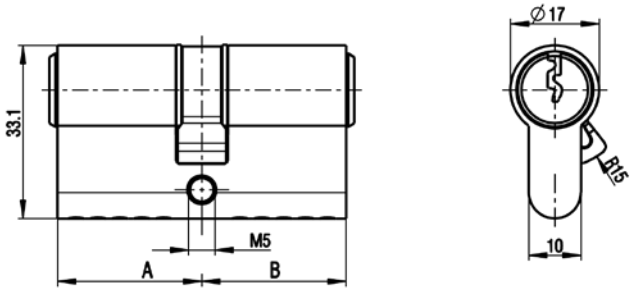

Die blaugelb Service-Profildoppelzylinder PDZ 1758 sind aus Messing vernickelt und werden mit einem Dummy-Kern ohne Profilierung geliefert. Für den Umbau auf ein eigenes Schließsystem muss der Dummy-Kern gegen einen profilierten Zylinderkern zum System passend ausgetauscht werden. Einzelteile wie die Kerne- und Schlüsselverlängerung, die Kupplung, der Schließbart und die Gehäusebestiftung sind bereits vormontiert. Lediglich die Kernbestiftung und Federscheiben müssen in diesem Zuge ergänzt werden. Die Zylinder sind gegen mechanische Angriffe geschützt – sie warten durch einen serienmäßigen Anbohr- und Schlagpicking-Schutz mit einer erhöhten Einbruchsicherheit auf.

Dieser Grundschutz sollte grundsätzlich immer durch die Montage eines Schutzbeschlags nach DIN 18257, mindestens der Widerstandsklasse ES 1 z. B. mit der blaugelb Drücker- oder Wechselgarnitur DGT bzw. KGT PZ 92 mit Zylinderabdeckung und ES 1 Widerstandsklasse ergänzt werden.

Die blaugelb Service-Profildoppelzylinder PDZ 1758 sind in unterschiedlichen Baulängen verfügbar.

Produktvorteile:

- Servicezylinder für den Einsatz mit eigenem Schließsystem
- 5-stiftiger Profildoppelzylinder mit parazentrischem Schlüsselprofil für Einzelschließungen
- für erhöhte Einbruchsicherheit - serienmäßiger Anbohr- und Schlagpickingschutz

Technische Daten:

Material:	Messing, vernickelt
Stiftanzahl:	5 Stifte je Schließseite
Gefahrenfunktion:	-
Klassifizierungsschlüssel: **DIN EN 1303:2005-04**	**1 6 0 B 0 C 4 B**
Klassifizierungsschlüssel: **DIN 18252:2015-05**	**M G 4 0/B F1A/F1B/F2**
Schlüsselanzahl:	-
Stulpschraube:	M5 x 80 mm
Verpackungseinheit:	1 Zylinder, ohne Schlüssel

Artikelname	VE	Art-Nr.
blaugelb Service-Profildoppelzylinder PDZ 1758 BL 27/27	1 Stück	0325153
blaugelb Service-Profildoppelzylinder PDZ 1758 BL 27/31	1 Stück	0325158
blaugelb Service-Profildoppelzylinder PDZ 1758 BL 27/35	1 Stück	0325160
blaugelb Service-Profildoppelzylinder PDZ 1758 BL 27/40	1 Stück	0325161
blaugelb Service-Profildoppelzylinder PDZ 1758 BL 27/45	1 Stück	0325162
blaugelb Service-Profildoppelzylinder PDZ 1758 BL 27/55	1 Stück	0325163
blaugelb Service-Profildoppelzylinder PDZ 1758 BL 31/31	1 Stück	0325164
blaugelb Service-Profildoppelzylinder PDZ 1758 BL 31/35	1 Stück	0325165
blaugelb Service-Profildoppelzylinder PDZ 1758 BL 31/40	1 Stück	0325167
blaugelb Service-Profildoppelzylinder PDZ 1758 BL 31/45	1 Stück	0325170
blaugelb Service-Profildoppelzylinder PDZ 1758 BL 31/50	1 Stück	0325172
blaugelb Service-Profildoppelzylinder PDZ 1758 BL 35/35	1 Stück	0325176
blaugelb Service-Profildoppelzylinder PDZ 1758 BL 35/40	1 Stück	0325177
blaugelb Service-Profildoppelzylinder PDZ 1758 BL 35/45	1 Stück	0325178
blaugelb Service-Profildoppelzylinder PDZ 1758 BL 35/50	1 Stück	0325179
blaugelb Service-Profildoppelzylinder PDZ 1758 BL 35/65	1 Stück	0325180
blaugelb Service-Profildoppelzylinder PDZ 1758 BL 35/70	1 Stück	0325181
blaugelb Service-Profildoppelzylinder PDZ 1758 BL 40/45	1 Stück	0325182
blaugelb Service-Profildoppelzylinder PDZ 1758 BL 40/50	1 Stück	0325183
blaugelb Service-Profildoppelzylinder PDZ 1758 BL 45/50	1 Stück	0325184

Service-Profildoppelzylinder PDZ 1758 einseitige Gefahrenfunktion

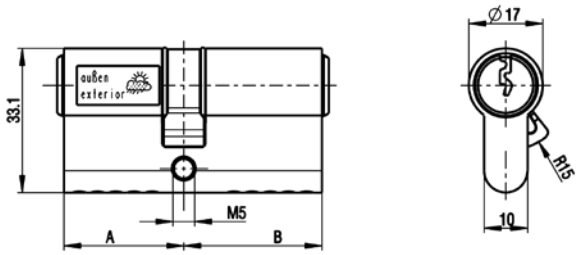

Die blaugelb Service-Profildoppelzylinder PDZ 1758 einseitige Gefahrenfunktion sind aus Messing vernickelt und werden mit einem Dummy-Kern ohne Profilierung geliefert. Für den Umbau auf ein eigenes Schließsystem muss der Dummy-Kern gegen einen profilierten Zylinderkern zum System passend ausgetauscht werden. Einzelteile wie die Kerne- und Schlüsselverlängerung, die Kupplung, der Schließbart und die Gehäusebestiftung sind bereits vormontiert. Lediglich die Kernbestiftung und Federscheiben müssen in diesem Zuge ergänzt werden. Der Zylinder lässt sich öffnen, wenn auf der Gegenseite ein Schlüssel steckt. Die Zylinder sind gegen mechanische Angriffe geschützt – sie warten durch einen serienmäßigen Anbohr- und Schlagpicking-Schutz mit einer erhöhten Einbruchsicherheit auf.

Dieser Grundschutz sollte grundsätzlich immer durch die Montage eines Schutzbeschlags nach DIN 18257, mindestens der Widerstandsklasse ES 1 z. B. mit der blaugelb Drücker- oder Wechselgarnitur DGT bzw. KGT PZ 92 mit Zylinderabdeckung und ES 1 Widerstandsklasse ergänzt werden.

Die blaugelb Service-Profildoppelzylinder PDZ 1758 einseitige Gefahrenfunktion sind in unterschiedlichen Baulängen verfügbar.

Produktvorteile:

- Servicezylinder für den Einsatz mit eigenem Schließsystem
- einseitige Gefahrenfunktion
- 5-stiftiger Profilzylinder mit parazentrischem Schlüsselprofil für Einzelschließungen
- für erhöhte Einbruchsicherheit - serienmäßiger Anbohr- und Schlagpickingschutz

Technische Daten:

Material:	Messing, vernickelt
Stiftanzahl:	5 Stifte je Schließseite
Gefahrenfunktion:	einseitig
Klassifizierungsschlüssel: **DIN EN 1303:2005-04**	**1 6 0 B 0 C 4 B**
Klassifizierungsschlüssel: **DIN 18252:2015-05**	**M G 4 0/B F1A/F1B/F2**
Schlüsselanzahl:	-
Stulpschraube:	M5 x 80 mm
Verpackungseinheit:	1 Zylinder, ohne Schlüssel

Artikelname	VE	Art-Nr.
blaugelb Service-Profildoppelzylinder PDZ 1758 einseitige Gefahrenfunktion BL 27/31	1 Stück	0325190
blaugelb Service-Profildoppelzylinder PDZ 1758 einseitige Gefahrenfunktion BL 27/35	1 Stück	0325191
blaugelb Service-Profildoppelzylinder PDZ 1758 einseitige Gefahrenfunktion BL 27/40	1 Stück	0325192
blaugelb Service-Profildoppelzylinder PDZ 1758 einseitige Gefahrenfunktion BL 27/45	1 Stück	0325193
blaugelb Service-Profildoppelzylinder PDZ 1758 einseitige Gefahrenfunktion BL 27/50	1 Stück	0325194
blaugelb Service-Profildoppelzylinder PDZ 1758 einseitige Gefahrenfunktion BL 27/55	1 Stück	0360835
blaugelb Service-Profildoppelzylinder PDZ 1758 einseitige Gefahrenfunktion BL 27/60	1 Stück	0360836

Service-Profildoppelzylinder PDZ 1758 beidseitige Gefahrenfunktion

Stulpschraube:	M5 x 80 mm
Verpackungseinheit:	1 Zylinder, ohne Schlüssel

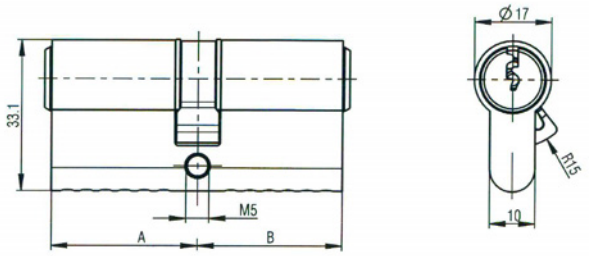

Die blaugelb Service-Profildoppelzylinder PDZ 1758 beidseitige Gefahrenfunktion sind aus Messing vernickelt und werden mit einem Dummy-Kern ohne Profilierung geliefert. Für den Umbau auf ein eigenes Schließsystem muss der Dummy-Kern gegen einen profilierten Zylinderkern zum System passend ausgetauscht werden. Einzelteile wie die Kerne- und Schlüsselverlängerung, die Kupplung, der Schließbart und die Gehäusebestiftung sind bereits vormontiert. Lediglich die Kernbestiftung und Federscheiben müssen in diesem Zuge ergänzt werden. Der Zylinder lässt sich öffnen, wenn auf der Gegenseite ein Schlüssel steckt. Die Zylinder sind gegen mechanische Angriffe geschützt – sie warten durch einen serienmäßigen Anbohr- und Schlagpicking-Schutz mit einer erhöhten Einbruchsicherheit auf.

Dieser Grundschutz sollte grundsätzlich immer durch die Montage eines Schutzbeschlags nach DIN 18257, mindestens der Widerstandsklasse ES 1 z. B. mit der blaugelb Drücker- oder Wechselgarnitur DGT bzw. KGT PZ 92 mit Zylinderabdeckung und ES 1 Widerstandsklasse ergänzt werden.

Die blaugelb Service-Profildoppelzylinder PDZ 1758 sind in unterschiedlichen Baulängen verfügbar.

Produktvorteile:

- Servicezylinder für den Einsatz mit eigenem Schließsystem
- 5-stiftiger Profilzylinder mit parazentrischem Schlüsselprofil für Einzelschließungen
- beidseitige Gefahrenfunktion
- für erhöhte Einbruchsicherheit - serienmäßiger Anbohr- und Schlagpickingschutz

Technische Daten:

Material:	Messing, vernickelt
Stiftanzahl:	5 Stifte je Schließseite
Gefahrenfunktion:	beidseitig
Klassifizierungsschlüssel: **DIN EN 1303:2005-04**	1 6 0 B 0 C 4 B
Klassifizierungsschlüssel: **DIN 18252:2015-05**	M G 4 0/B F1A/F1B/F2
Schlüsselanzahl:	-

Artikelname	VE	Art-Nr.
blaugelb Service-Profildoppelzylinder PDZ 1758 beidseitige Gefahrenfunktion BL 31/31 vs.	1 Stück	0325195
blaugelb Service-Profildoppelzylinder PDZ 1758 beidseitige Gefahrenfunktion BL 31/35 vs.	1 Stück	0325196
blaugelb Service-Profildoppelzylinder PDZ 1758 beidseitige Gefahrenfunktion BL 31/40 vs.	1 Stück	0325197
blaugelb Service-Profildoppelzylinder PDZ 1758 beidseitige Gefahrenfunktion BL 31/45 vs.	1 Stück	0325198
blaugelb Service-Profildoppelzylinder PDZ 1758 beidseitige Gefahrenfunktion BL 31/50 vs.	1 Stück	0325199
blaugelb Service-Profildoppelzylinder PDZ 1758 beidseitige Gefahrenfunktion BL 31/55 vs.	1 Stück	0325200
blaugelb Service-Profildoppelzylinder PDZ 1758 beidseitige Gefahrenfunktion BL 31/60 vs.	1 Stück	0325201
blaugelb Service-Profildoppelzylinder PDZ 1758 beidseitige Gefahrenfunktion BL 31/65 vs.	1 Stück	0360840
blaugelb Service-Profildoppelzylinder PDZ 1758 beidseitige Gefahrenfunktion BL 31/70 vs.	1 Stück	0360841
blaugelb Service-Profildoppelzylinder PDZ 1758 beidseitige Gefahrenfunktion BL 35/35 vs.	1 Stück	0325202
blaugelb Service-Profildoppelzylinder PDZ 1758 beidseitige Gefahrenfunktion BL 35/40 vs.	1 Stück	0325203
blaugelb Service-Profildoppelzylinder PDZ 1758 beidseitige Gefahrenfunktion BL 35/45 vs.	1 Stück	0325204
blaugelb Service-Profildoppelzylinder PDZ 1758 beidseitige Gefahrenfunktion BL 35/50 vs.	1 Stück	0325205
blaugelb Service-Profildoppelzylinder PDZ 1758 beidseitige Gefahrenfunktion BL 35/55 vs.	1 Stück	0325206
blaugelb Service-Profildoppelzylinder PDZ 1758 beidseitige Gefahrenfunktion BL 35/60 vs.	1 Stück	0325207
blaugelb Service-Profildoppelzylinder PDZ 1758 beidseitige Gefahrenfunktion BL 35/65 vs.	1 Stück	0360842
blaugelb Service-Profildoppelzylinder PDZ 1758 beidseitige Gefahrenfunktion BL 35/70 vs.	1 Stück	0360843
blaugelb Service-Profildoppelzylinder PDZ 1758 beidseitige Gefahrenfunktion BL 40/40 vs.	1 Stück	0325208
blaugelb Service-Profildoppelzylinder PDZ 1758 beidseitige Gefahrenfunktion BL 40/45 vs.	1 Stück	0325209
blaugelb Service-Profildoppelzylinder PDZ 1758 beidseitige Gefahrenfunktion BL 40/50 vs.	1 Stück	0325210
blaugelb Service-Profildoppelzylinder PDZ 1758 beidseitige Gefahrenfunktion BL 40/55 vs.	1 Stück	0325211
blaugelb Service-Profildoppelzylinder PDZ 1758 beidseitige Gefahrenfunktion BL 40/60 vs.	1 Stück	0325212
blaugelb Service-Profildoppelzylinder PDZ 1758 beidseitige Gefahrenfunktion BL 40/65 vs.	1 Stück	0360844
blaugelb Service-Profildoppelzylinder PDZ 1758 beidseitige Gefahrenfunktion BL 40/70 vs.	1 Stück	0360845

Artikelname	VE	Art-Nr.
blaugelb Service-Profildoppelzylinder PDZ 1758 beidseitige Gefahrenfunktion BL 45/45 vs.	1 Stück	0325213
blaugelb Service-Profildoppelzylinder PDZ 1758 beidseitige Gefahrenfunktion BL 45/50 vs.	1 Stück	0325214
blaugelb Service-Profildoppelzylinder PDZ 1758 beidseitige Gefahrenfunktion BL 45/55 vs.	1 Stück	0325215
blaugelb Service-Profildoppelzylinder PDZ 1758 beidseitige Gefahrenfunktion BL 45/60 vs.	1 Stück	0325216
blaugelb Service-Profildoppelzylinder PDZ 1758 beidseitige Gefahrenfunktion BL 45/65 vs.	1 Stück	0325217
blaugelb Service-Profildoppelzylinder PDZ 1758 beidseitige Gefahrenfunktion BL 45/70 vs.	1 Stück	0360846
blaugelb Service-Profildoppelzylinder PDZ 1758 beidseitige Gefahrenfunktion BL 50/50 vs.	1 Stück	0325218
blaugelb Service-Profildoppelzylinder PDZ 1758 beidseitige Gefahrenfunktion BL 50/55 vs.	1 Stück	0325219
blaugelb Service-Profildoppelzylinder PDZ 1758 beidseitige Gefahrenfunktion BL 50/60 vs.	1 Stück	0360847
blaugelb Service-Profildoppelzylinder PDZ 1758 beidseitige Gefahrenfunktion BL 50/65 vs.	1 Stück	0360848
blaugelb Service-Profildoppelzylinder PDZ 1758 beidseitige Gefahrenfunktion BL 50/70 vs.	1 Stück	0360849

Service-Profilhalbzylinder PHZ 1758

Stulpschraube:	M5 x 80 mm
Verpackungseinheit:	1 Zylinder, ohne Schlüssel

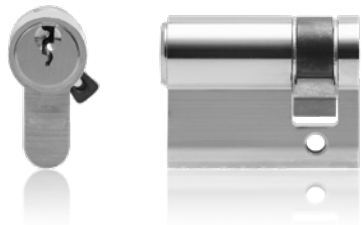

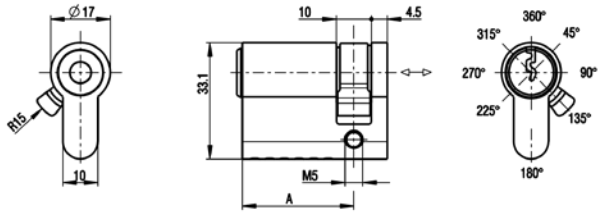

Die blaugelb Service-Profilhalbzylinder PHZ 1758 sind aus Messing vernickelt und werden mit einem Dummy-Kern ohne Profilierung geliefert. Für den Umbau auf ein eigenes Schließsystem muss der Dummy-Kern gegen einen profilierten Zylinderkern zum System passend ausgetauscht werden. Einzelteile wie die Kerne- und Schlüsselverlängerung, die Kupplung, der Schließbart und die Gehäusebestiftung sind bereits vormontiert. Lediglich die Kernbestiftung und Federscheiben müssen in diesem Zuge ergänzt werden. Der Schließbart ist durch Hineindrücken des Bolzens auf der Rückseite 8-fach umlegbar. Hierfür muss der Schlüssel abgezogen oder teilweise herausgezogen sein. Die Zylinder sind gegen mechanische Angriffe geschützt – sie warten durch einen serienmäßigen Anbohr- und Schlagpicking-Schutz mit einer erhöhten Einbruchsicherheit auf.

Dieser Grundschutz sollte grundsätzlich immer durch die Montage eines Schutzbeschlags nach DIN 18257, mindestens der Widerstandsklasse ES 1 z. B. mit der blaugelb Drücker- oder Wechselgarnitur DGT bzw. KGT PZ 92 mit Zylinderabdeckung und ES 1 Widerstandsklasse ergänzt werden.

Die blaugelb Service-Profilhalbzylinder PHZ 1758 sind in unterschiedlichen Baulängen verfügbar.

Artikelname	VE	Art-Nr.
blaugelb Service-Profilhalbzylinder PHZ 1758 BL 27	1 Stück	0325185
blaugelb Service-Profilhalbzylinder PHZ 1758 BL 31	1 Stück	0325186
blaugelb Service-Profilhalbzylinder PHZ 1758 BL 35	1 Stück	0325187
blaugelb Service-Profilhalbzylinder PHZ 1758 BL 40	1 Stück	0325188
blaugelb Service-Profilhalbzylinder PHZ 1758 BL 45	1 Stück	0325189

Produktvorteile:

- 5-stiftiger Profilhalbzylinder mit parazentrischem Schlüsselprofil für Einzelschließungen
- 8-fach verstellbarer Schließbart
- für erhöhte Einbruchsicherheit - serienmäßiger Anbohr- und Schlagpickingschutz
- geprüft nach DIN EN 1303 und DIN 18252

Technische Daten:

Material:	Messing, vernickelt
Stiftanzahl:	5 Stifte je Schließseite
Gefahrenfunktion:	-
Klassifizierungsschlüssel: **DIN EN 1303:2005-04**	**1 6 0 B 0 C 4 B**
Klassifizierungsschlüssel: **DIN 18252:2015-05**	**M G 4 0/B F1A/F1B/F2**
Schlüsselanzahl:	-

Eine ausführliche Übersicht aller blaugelb Profilzylinder erhalten Sie, inklusive der jeweiligen Datenblätter, auf unserer Webseite.

www.blaugelb.de

Blind-Profildoppelzylinder PDZ 1758

Die blaugelb Blind-Profildoppelzylinder PDZ 1758 sind aus Messing vernickelt und werden als Blindzylinder für Beschläge mit PZ-Lochung verwendet. Dabei sind sie ebenfalls für Feuer- und Rauchschutztüren geeignet.

Die blaugelb Blind-Profildoppelzylinder PDZ 1758 werden ohne Schlüssel geliefert und sind in unterschiedlichen Baulängen verfügbar.

Produktvorteile:

- Blind-Profildoppelzylinder in verschiedenen Baulängen
- auch für Feuer- und Rauchschutztüren geeignet

Technische Daten:

Material:	Messing, vernickelt
Stiftanzahl:	-
Gefahrenfunktion:	-
Schließung:	-
Schlüsselanzahl:	-
Material Schlüssel:	Stahl, vernickelt
Stulpschraube:	M5 x 80 mm
Verpackungseinheit:	1 Zylinder, ohne Schlüssel

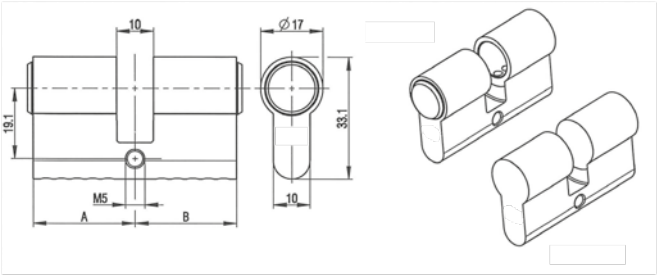

Artikelname	VE	Art-Nr.
blaugelb Blind-Profildoppelzylinder PDZ 1758 BL 27/27	1 Stück	0326017
blaugelb Blind-Profildoppelzylinder PDZ 1758 BL 27/31	1 Stück	0326018
blaugelb Blind-Profildoppelzylinder PDZ 1758 BL 27/35	1 Stück	0326019
blaugelb Blind-Profildoppelzylinder PDZ 1758 BL 31/31	1 Stück	0326020
blaugelb Blind-Profildoppelzylinder PDZ 1758 BL 31/35	1 Stück	0326021
blaugelb Blind-Profildoppelzylinder PDZ 1758 BL 31/40	1 Stück	0326022
blaugelb Blind-Profildoppelzylinder PDZ 1758 BL 31/45	1 Stück	0326023
blaugelb Blind-Profildoppelzylinder PDZ 1758 BL 31/50	1 Stück	0326024
blaugelb Blind-Profildoppelzylinder PDZ 1758 BL 31/55	1 Stück	0326025
blaugelb Blind-Profildoppelzylinder PDZ 1758 BL 31/60	1 Stück	0326026
blaugelb Blind-Profildoppelzylinder PDZ 1758 BL 35/35	1 Stück	0326027
blaugelb Blind-Profildoppelzylinder PDZ 1758 BL 35/40	1 Stück	0326028
blaugelb Blind-Profildoppelzylinder PDZ 1758 BL 35/45	1 Stück	0326029
blaugelb Blind-Profildoppelzylinder PDZ 1758 BL 35/50	1 Stück	0326157
blaugelb Blind-Profildoppelzylinder PDZ 1758 BL 35/55	1 Stück	0326030
blaugelb Blind-Profildoppelzylinder PDZ 1758 BL 35/60	1 Stück	0326031
blaugelb Blind-Profildoppelzylinder PDZ 1758 BL 40/40	1 Stück	0326033
blaugelb Blind-Profildoppelzylinder PDZ 1758 BL 40/45	1 Stück	0326034
blaugelb Blind-Profildoppelzylinder PDZ 1758 BL 40/50	1 Stück	0326035
blaugelb Blind-Profildoppelzylinder PDZ 1758 BL 40/55	1 Stück	0326036
blaugelb Blind-Profildoppelzylinder PDZ 1758 BL 40/65	1 Stück	0326032
blaugelb Blind-Profildoppelzylinder PDZ 1758 BL 45/45	1 Stück	0326037
blaugelb Blind-Profildoppelzylinder PDZ 1758 BL 50/50	1 Stück	0326038

Rohrrahmenschloss 1433 PZW

EN 12209

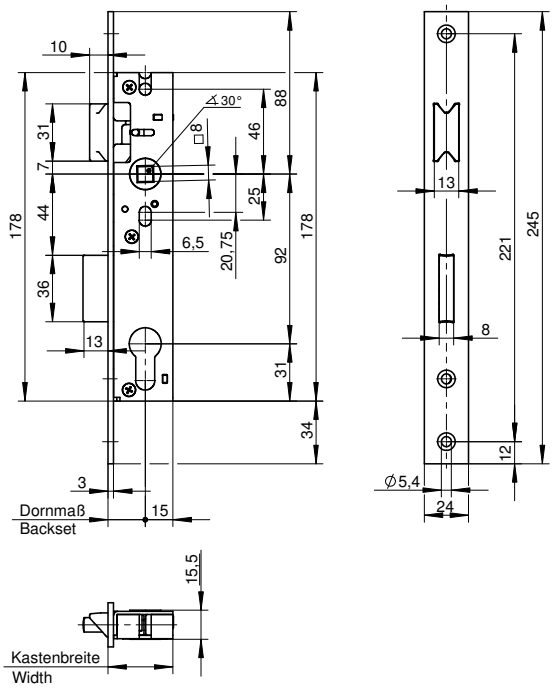

Das blaugelb Rohrrahmenschloss 1433 PZW ist für Rohrrahmentüren geeignet und für Profilzylinder mit der Entfernung 92 vorgerichtet. Der Schlosskasten ist oben und unten geschlossen, weist durchgehende Schraublöcher auf, hat eine einteilige 8 mm Nuss mit Wechsel und ein Dornmaß von 20 mm. Der 24 mm Stulp des blaugelb Rohrrahmenschloss 1433 PZW ist aus Edelstahl rostfrei, die Falle und der Riegel sind vernickelt. Der Riegel ist 1-tourig mit einem Riegelausstoß von 13 mm.

Produktvorteile:

- Klassifizierung nach DIN EN 12209:2004-03
- geschlossener Schlosskasten
- komplett verzinkt

Technische Daten:

Material:	Stahl, komplett verzinkt
Material Stulp:	Edelstahl rostfrei
Material Falle und Riegel:	vernickelt
Variante:	PZ
Dornmaß:	20 mm
Stulpbreite:	24 mm
Entfernung:	92 mm
Nuss:	8 mm
Riegel:	1-tourig
Klassifizierungsschlüssel DIN EN 12209:	3 M 9 0 0 F 2 B A 2 0
Verpackungseinheit:	1 Stück

Artikelname	VE	Art-Nr.
blaugelb Rohrrahmenschloss 1433 PZW 24/20/8 PZ92	1 Stück	0390912
blaugelb Schließblech 24x3x245 mm Edelstahl für DIN L und R	1 Stück	0433235

Das Schließblech 24x3x245 mm aus Edelstahl ist die Ergänzung für das blaugelb Rohrrahmenschloss 1433 PZW.

Es ist für DIN Links und DIN Rechts verwendbar.

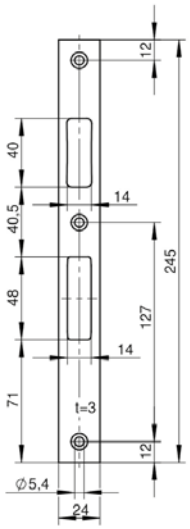

Rohrrahmenschloss 1438 PZW

EN 12209

Das blaugelb Rohrrahmenschloss 1438 PZW ist für Rohrrahmentüren geeignet und für Profilzylinder mit der Entfernung 92 vorgerichtet. Der Schlosskasten ist oben und unten geschlossen, weist durchgehende Schraublöcher auf, hat eine einteilige 8 mm Nuss mit Wechsel und ein Dornmaß von 25/30/35/40/45 mm. Der 24 mm Flachstulp des blaugelb Rohrrahmenschloss 1438 PZW ist aus Edelstahl rostfrei, die Falle und der Riegel sind vernickelt. Die Falle ist umlegbar und der Riegel ist 1-tourig mit einem Riegelausstoß von 20 mm.

Produktvorteile:

- Klassifizierung nach DIN EN 12209:2004-03
- geschlossener Schlosskasten
- komplett verzinkt
- für einbruchhemmende Türen nach DIN EN 1627 Klasse RC2

Technische Daten:

Material:	Stahl, komplett verzinkt
Material Stulp:	Edelstahl rostfrei
Material Falle und Riegel:	vernickelt
Variante:	PZ
Dornmaß:	25 / 30 / 35 / 40 / 45 mm
Stulpbreite:	24 mm
Entfernung:	92 mm
Nuss:	8 mm
Riegel:	1-tourig
Klassifizierungsschlüssel DIN EN 12209:	3 M 9 0 0 F 2 B A 2 0
Verpackungseinheit:	1 Stück

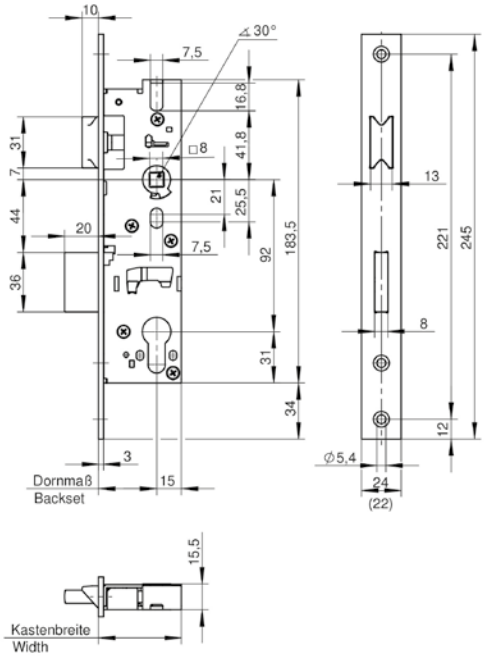

Artikelname	VE	Art-Nr.
blaugelb Rohrrahmenschloss 1438 PZW 24/25/8 PZ92	1 Stück	0390915
blaugelb Rohrrahmenschloss 1438 PZW 24/30/8 PZ92	1 Stück	0390916
blaugelb Rohrrahmenschloss 1438 PZW 24/35/8 PZ92	1 Stück	0390917
blaugelb Rohrrahmenschloss 1438 PZW 24/40/8 PZ92	1 Stück	0390918
blaugelb Rohrrahmenschloss 1438 PZW 24/45/8 PZ92	1 Stück	0390920
blaugelb Schließblech 24x3x245 mm Edelstahl für DIN L und R	1 Stück	0433235

Das Schließblech 24x3x245 mm aus Edelstahl ist die Ergänzung für das blaugelb Rohrrahmenschloss 1438 PZW.

Es ist für DIN Links und DIN Rechts verwendbar.

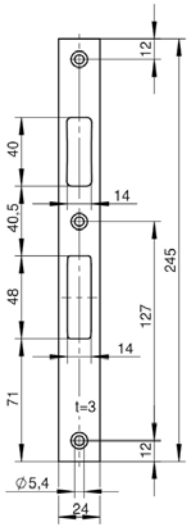

Haustürschloss 24 PZW, abgerundeter Stulp

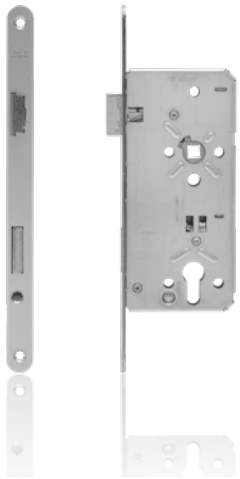

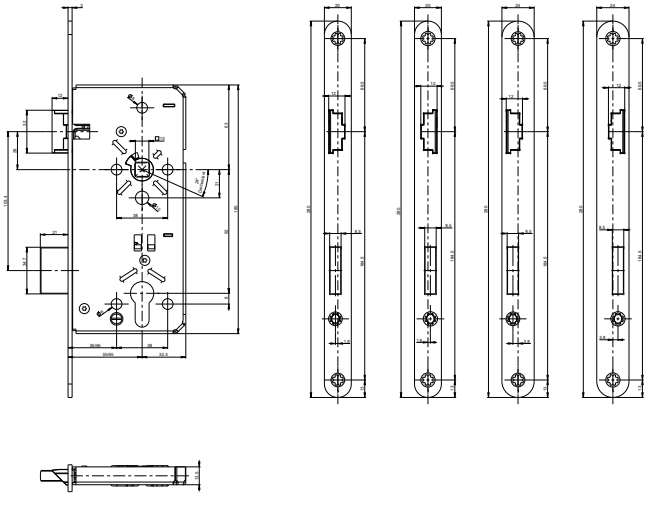

Das blaugelb Haustürschloss 24 PZW, abgerundeter Stulp ist mit einer Profilzylinderlochung Entfernung 92 mm ausgestattet. Der Schlosskasten ist komplett geschlossen und voll verzinkt. Das Haustürschloss kann an einflügeligen Falz- und Stumpftüren eingesetzt werden. Die Falle und der Riegel des blaugelb Haustürschlosses 24 PZW, abgerundeter Stulp sind aus robustem Zinkdruckguss. Das Schloss ist mit herkömmlichen E-Öffnern kombinierbar.

Produktvorteile:

- geschlossener Schlosskasten
- manuelle Verriegelung
- kombinierbar mit E-Öffnern

Technische Daten:

Material Schlosskasten:	Stahlblech, verzinkt
Material Stulp:	Stahl, Nickel-Silber lackiert
Material Falle und Riegel:	Metall
Variante:	PZW
Dornmaß:	55 / 65 mm
Stulpbreite:	20 / 24 mm
Entfernung:	92 mm
Nuss:	10 mm
Riegel:	2-tourig
Verpackungseinheit:	1 Stück

Artikelname	VE	Art-Nr.
Haustürschloss 24 PZW, abgerundeter Stulp **20/55/92/10 DIN Links**	1 Stück	0313351
Haustürschloss 24 PZW, abgerundeter Stulp **20/55/92/10 DIN Rechts**	1 Stück	0313352
Haustürschloss 24 PZW, abgerundeter Stulp **20/65/92/10 DIN Links**	1 Stück	0313349
Haustürschloss 24 PZW, abgerundeter Stulp **20/65/92/10 DIN Rechts**	1 Stück	0313350
Haustürschloss 24 PZW, abgerundeter Stulp **24/65/92/10 DIN Links**	1 Stück	0313355
Haustürschloss 24 PZW, abgerundeter Stulp **24/65/92/10 DIN Rechts**	1 Stück	0313356

Haustürschloss 24 PZW, eckiger Stulp

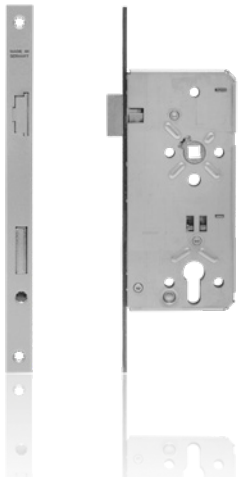

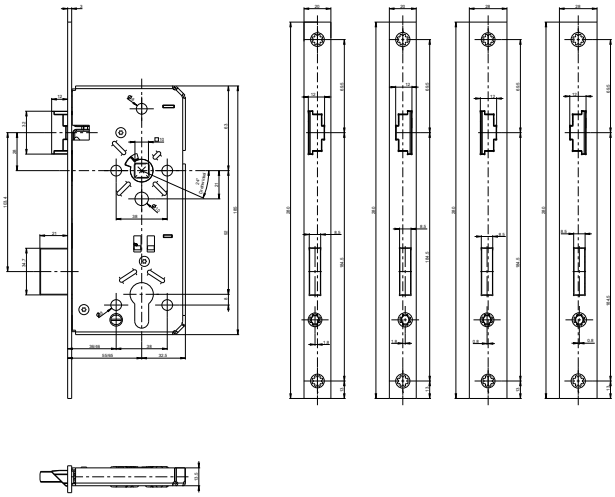

Das blaugelb Haustürschloss 24 PZW, eckiger Stulp ist mit einer Profilzylinderlochung Entfernung 92 mm ausgestattet. Der Schlosskasten ist komplett geschlossen und voll verzinkt. Das Haustürschloss kann an einflügeligen Falz- und Stumpftüren eingesetzt werden. Die Falle und der Riegel des blaugelb Haustürschlosses 24 PZW, eckiger Stulp sind aus robustem Zinkdruckguss. Das Schloss ist mit herkömmlichen E-Öffnern kombinierbar.

Produktvorteile:

- geschlossener Schlosskasten
- manuelle Verriegelung
- kombinierbar mit E-Öffnern

Technische Daten:

Material Schlosskasten:	Stahlblech, verzinkt
Material Stulp:	Stahl, Nickel-Silber lackiert
Material Falle und Riegel:	Metall
Variante:	PZW
Dornmaß:	55 / 65 mm
Stulpbreite:	20 / 28 mm
Entfernung:	92 mm
Nuss:	10 mm
Riegel:	2-tourig
Verpackungseinheit:	1 Stück

Artikelname	VE	Art-Nr.
Haustürschloss 24 PZW, eckiger Stulp **20/55/92/10 DIN Links**	1 Stück	0313357
Haustürschloss 24 PZW, eckiger Stulp **20/55/92/10 DIN Rechts**	1 Stück	0313358
Haustürschloss 24 PZW, eckiger Stulp **20/65/92/10 DIN Links**	1 Stück	0313353
Haustürschloss 24 PZW, eckiger Stulp **20/65/92/10 DIN Rechts**	1 Stück	0313354
Haustürschloss 24 PZW, eckiger Stulp **28/65/92/10 DIN Links**	1 Stück	0313343
Haustürschloss 24 PZW, eckiger Stulp **28/65/92/10 DIN Rechts**	1 Stück	0313347

Cliprosette PZ oval

Die blaugelb Cliprosette PZ oval zum Aufclipsen aus Aluminium oder hochwertigem Edelstahl gefertigt und mit einem in verschiedenen Tönen eloxierten oder einem fein matten Finish an der Oberfläche versehen, überzeugt als elegante Rosettenlösung an der Tür. Die Befestigung erfolgt durch ein Aufclipsen auf die Kunststoffunterkonstruktion, die Befestigung verdeckt.

Durch die Aussparung an der Rückseite auf Höhe der Befestigungslöcher ist die blaugelb Cliprosette PZ oval auch für Elemente geeignet, die bei der Befestigung Blindnietmuttern mit Rand einsetzen. Ein 100%iges planes Aufliegen ist damit gewährleistet.

Produktvorteile:

- geeignet für Elemente mit Blindnietmuttern mit Rand
- elegante Lösung für die Tür
- schnelle und einfache Montage
- verdeckte Verschraubung im montierten Zustand
- Abbrechschutz für hervorstehenden Profilzylinder

Verfügbare Farben/Oberflächen:

F1 RAL 9016 RAL 8077 F9 Edelstahl

Technische Daten:

Material:	Aluminium oder Edelstahl
Oberfläche:	eloxiert oder fein matt
Lochung:	PZ
Abmessungen:	33 x 74 mm
Randhöhe:	6 oder 9 mm
Unterkonstruktion:	Kunststoff
Befestigung:	nicht im Lieferumfang enthalten
Verpackungseinheit:	50 Stück

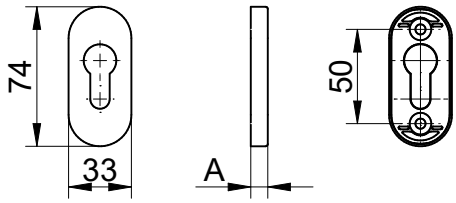

A = 6; 9

Artikelname	VE	Art-Nr.
blaugelb Cliprosette PZ oval 6 mm Aluminium RAL9016	1 Stück	9071027
blaugelb Cliprosette PZ oval 6 mm Aluminium RAL8077	1 Stück	9071028
blaugelb Cliprosette PZ oval 6 mm Aluminium F1	1 Stück	9071029
blaugelb Cliprosette PZ oval 6 mm Aluminium F9	1 Stück	9071030
blaugelb Cliprosette PZ oval 6 mm Edelstahl fein matt	1 Stück	9071031
blaugelb Cliprosette PZ oval 9 mm Aluminium RAL9016	1 Stück	9071032
blaugelb Cliprosette PZ oval 9 mm Aluminium RAL8077	1 Stück	9071033
blaugelb Cliprosette PZ oval 9 mm Aluminium F1	1 Stück	9071044
blaugelb Cliprosette PZ oval 9 mm Aluminium F9	1 Stück	9071045
blaugelb Cliprosette PZ oval 9 mm Edelstahl fein matt	1 Stück	9071046

Schieberosette PZ oval BNM

Die blaugelb Schieberosette PZ oval BNM aus Aluminium oder hochwertigem Edelstahl gefertigt und mit einem in verschiedenen Tönen eloxierten oder einem fein matten Finish an der Oberfläche versehen, überzeugt als elegante Rosettenlösung an der Tür. Die Befestigung erfolgt durch die robuste Unterkonstruktion auf diese die Abdeckung dann aufgeschoben wird.

Durch die Aussparung an der Rückseite auf Höhe der Befestigungslöcher ist die blaugelb Schieberosette PZ oval BNM auch für Elemente geeignet, die bei der Befestigung Blindnietmuttern mit Rand einsetzen. Ein 100%iges planes Aufliegen ist damit gewährleistet.

Produktvorteile:

- geeignet für Elemente mit Blindnietmuttern mit Rand
- elegante Lösung für die Tür
- schnelle und einfache Montage
- verdeckte Verschraubung im montierten Zustand
- Abbrechschutz für hervorstehenden Profilzylinder

Verfügbare Farben/Oberflächen:

F1 RAL 9016 RAL 8077 F9 Edelstahl

Technische Daten:

Material:	Aluminium oder Edelstahl
Oberfläche:	eloxiert oder fein matt
Lochung:	PZ
Abmessungen:	33 x 74 mm
Randhöhe:	6 oder 9 mm
Unterkonstruktion:	Zink-Druckguss
Befestigung:	nicht im Lieferumfang enthalten
Verpackungseinheit:	50 Stück

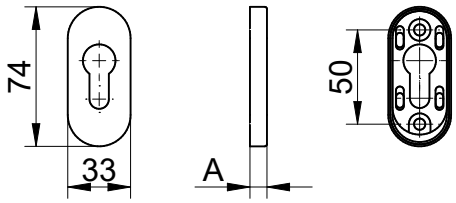

A = 6; 9

Artikelname	VE	Art-Nr.
blaugelb Schieberosette PZ oval **BNM** 6 mm Aluminium RAL9016	1 Stück	9071047
blaugelb Schieberosette PZ oval **BNM** 6 mm Aluminium RAL8077	1 Stück	9071048
blaugelb Schieberosette PZ oval **BNM** 6 mm Aluminium F1	1 Stück	9071049
blaugelb Schieberosette PZ oval **BNM** 6 mm Aluminium F9	1 Stück	9071050
blaugelb Schieberosette PZ oval **BNM** 6 mm Edelstahl fein matt	1 Stück	9071051
blaugelb Schieberosette PZ oval **BNM** 9 mm Aluminium RAL9016	1 Stück	9071052
blaugelb Schieberosette PZ oval **BNM** 9 mm Aluminium RAL8077	1 Stück	9071053
blaugelb Schieberosette PZ oval **BNM** 9 mm Aluminium F1	1 Stück	9071054
blaugelb Schieberosette PZ oval **BNM** 9 mm Aluminium F9	1 Stück	9071055
blaugelb Schieberosette PZ oval **BNM** 9 mm Edelstahl fein matt	1 Stück	9071056

Schieberosette PZ ZA oval BNM

Die blaugelb Schieberosette PZ ZA oval BNM aus hochwertigem, einsatzgehärtetem Edelstahl gefertigt, verfügt über eine zusätzliche Zylinder-Abdeckung und ist mit einem in verschiedenen Tönen eloxierten oder einem fein matten Finish an der Oberfläche versehen. Sie ist ideal als zuverlässige Schutzrosettenlösung an der Außentür. Der Zylinderüberstand ist abschließend bis zu einer Höhe von 11 bis 14 mm. Die Befestigung erfolgt durch zwei Senkkopfschrauben.

Durch die Aussparung an der Rückseite auf Höhe der Befestigungslöcher ist die blaugelb Schieberosette PZ ZA oval BNM auch für Elemente geeignet, die bei der Befestigung Blindnietmuttern mit Rand einsetzen. Ein 100%iges planes Aufliegen ist damit gewährleistet.

Produktvorteile:

- geeignet für Elemente mit Blindnietmuttern mit Rand
- Zylinderabdeckung für zusätzliche Sicherheit
- schnelle und einfache Montage
- federnd gelagerte Zylinderabdeckung
- Anpassung an Zylinderüberstände von 11 bis 14 mm

Verfügbare Farben/Oberflächen:

F1 RAL 9016 RAL 8077 F9 Edelstahl

Technische Daten:

Material:	Alumninium oder Edelstahl, einsatzgehärtet mit Stahlplatte
Oberfläche:	eloxiert oder fein matt
Lochung:	PZ
Abmessungen:	74 x 33 mm
Randhöhe:	14 mm
Zylinderüberstand:	11 - 14 mm
Unterkonstruktion:	Edelstahl
Befestigung:	nicht im Lieferumfang enthalten
Verpackungseinheit:	20 Stück

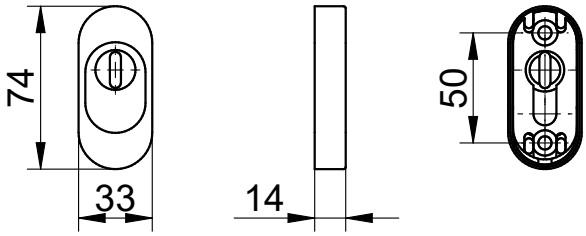

Artikelname	VE	Art-Nr.
blaugelb Schieberosette PZ ZA oval **BNM** 14 mm Aluminium RAL9016	1 Stück	9071057
blaugelb Schieberosette PZ ZA oval **BNM** 14 mm Aluminium RAL8077	1 Stück	9071058
blaugelb Schieberosette PZ ZA oval **BNM** 14 mm Aluminium F1	1 Stück	9071059
blaugelb Schieberosette PZ ZA oval **BNM** 14 mm Aluminium F9	1 Stück	9071060
blaugelb Schieberosette PZ ZA oval **BNM** 14 mm Edelstahl fein matt	1 Stück	9071061

Schutzrosette PZ rund

Die blaugelb Schutzrosette PZ rund aus hochwertigem Edelstahl mit einer einsatzgehärteten Stahlplatte gefertigt und mit einem fein matten Finish an der Oberfläche versehen überzeugt als zuverlässige Schutzrosettenlösung an der Außentür. Der Zylinderüberstand ist abschließend bis zu einer Höhe von 11 mm. Die Befestigung erfolgt durch zwei Senkkopfschrauben.

Produktvorteile:

- sichere Lösung für die Tür bei allen hervorstehenden Zylindern
- schnelle und einfache Montage

Technische Daten:

Material:	Edelstahl, einsatzgehärtet mit Stahlplatte
Oberfläche:	fein matt
Lochung:	PZ
Durchmesser:	54 mm
Randhöhe:	11 mm
Unterkonstruktion:	-
Befestigung:	je 2 Senkkopfschrauben M5x80 + M5x100 mm
Verpackungseinheit:	5 Stück

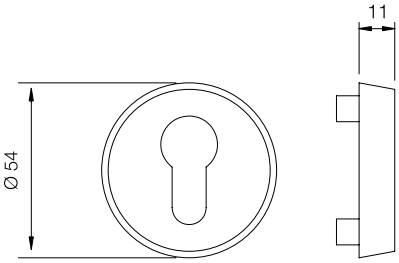

Artikelname	VE	Art-Nr.
blaugelb Schutzrosette PZ rund 54 x 11 mm Edelstahl fein matt	5 Stück	0413771

Schutzrosette ZA PZ rund

Die blaugelb Schutzrosette ZA PZ rund aus hochwertigem, einsatzgehärtetem Edelstahl gefertigt, verfügt über eine zusätzliche Zylinderabdeckung und ist mit einem fein matten Finish an der Oberfläche versehen. Sie ist ideal als zuverlässige Schutzrosettenlösung an der Außentür. Der Zylinderüberstand ist abschließend bis zu einer Höhe von 10 bis 17 mm. Die Befestigung erfolgt durch zwei Senkkopfschrauben.

Produktvorteile:

- Zylinderabdeckung für zusätzliche Sicherheit
- schnelle und einfache Montage
- federnd gelagerte Zylinderabdeckung
- Anpassung an Zylinderüberstände von 10 bis 17 mm

Technische Daten:

Material:	Edelstahl, einsatzgehärtet mit Stahlplatte
Oberfläche:	fein matt
Lochung:	PZ
Durchmesser:	57 mm
Randhöhe:	14,5 mm
Zylinderüberstand:	10 - 17 mm
Unterkonstruktion:	Edelstahl
Befestigung:	je 2 Senkkopfschrauben M5x80 und M5x100 mm
Verpackungseinheit:	5 Stück

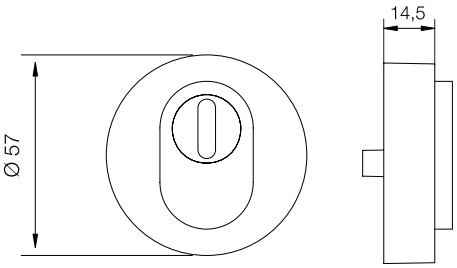

Artikelname	VE	Art-Nr.
blaugelb Schutzrosette ZA PZ 57 x 14,5 mm Edelstahl fein matt	5 Stück	0413772

Schutzinnenrosette PZ rund

Die blaugelb Schutzinnenrosette PZ rund, aus hochwertigem Edelstahl gefertigt und mit einem fein matten Finish an der Oberfläche versehen, überzeugt als elegante Rosettenlösung an der Tür. Die Befestigung erfolgt paarweise durch die robuste Unterkonstruktion mit einer blaugelb Außenrosette und den hierbei mitgelieferten Schrauben. Die Abdeckung wird anschließend aufgeklipst.

Die blaugelb Schutzinnenrosette passt zu folgenden blaugelb Artikeln:

- Schutzrosette PZ rund 54 x 11 mm (Art-Nr. 0413771)
- Schutzrosette ZA PZ 57 x 14,5 mm (Art-Nr. 0413772)

Produktvorteile:

- elegante Lösung für die Tür
- schnelle und einfache Montage
- verdeckte Verschraubung im montierten Zustand

Technische Daten:

Material:	Edelstahl
Oberfläche:	fein matt
Lochung:	PZ
Durchmesser:	54 mm
Randhöhe:	8 mm
Befestigung:	nicht im Lieferumfang enthalten
Verpackungseinheit:	20 Stück

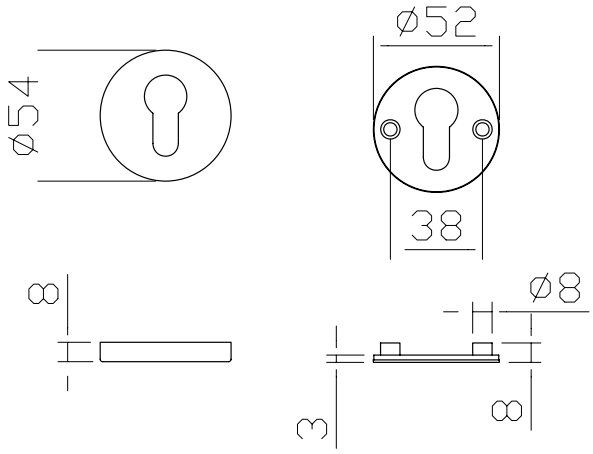

Artikelname	VE	Art-Nr.
blaugelb Schutzinnenrosette PZ rund 54x8 mm Edelstahl fein matt	20 Stück	9049761

Schieberosette PZ oval

Die blaugelb Schieberosette PZ oval aus hochwertigem Edelstahl gefertigt und mit einem fein matten Finish an der Oberfläche versehen überzeugt als elegante Rosettenlösung an der Tür. Die Befestigung erfolgt durch die robuste Unterkonstruktion, auf welche die Abdeckung dann aufgeschoben wird.

Produktvorteile:

- elegante Lösung für die Tür
- schnelle und einfache Montage
- verdeckte Verschraubung im montierten Zustand
- Abbrechschutz für hervorstehenden Profilzylinder

Technische Daten:

Material:	Edelstahl
Oberfläche:	fein matt
Lochung:	PZ
Abmessungen:	33 x 74 mm
Randhöhe:	9 mm
Unterkonstruktion:	Zink-Druckguss
Befestigung:	nicht im Lieferumfang enthalten
Verpackungseinheit:	20 Stück

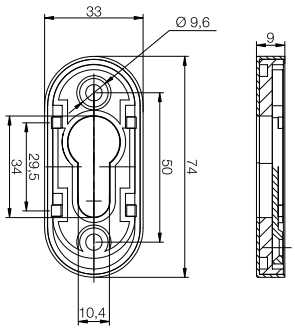

Artikelname	VE	Art-Nr.
blaugelb Schieberosette PZ oval 9 mm Edelstahl fein matt	20 Stück	0417611

Schutzrosette ZA PZ oval

Die blaugelb Schutzrosette ZA PZ oval aus hochwertigem, einsatzgehärtetem Edelstahl gefertigt, verfügt über eine zusätzliche Zylinder-Abdeckung und ist mit einem fein matten Finish an der Oberfläche versehen. Sie ist ideal als zuverlässige Schutzrosettenlösung an der Außentür. Der Zylinderüberstand ist abschließend bis zu einer Höhe von 11 bis 14 mm. Die Befestigung erfolgt durch zwei Senkkopfschrauben.

Produktvorteile:

- Zylinderabdeckung für zusätzliche Sicherheit
- schnelle und einfache Montage
- federnd gelagerte Zylinderabdeckung
- Anpassung an Zylinderüberstände von 11 bis 14 mm

Technische Daten:

Material:	Edelstahl, einsatzgehärtet mit Stahlplatte
Oberfläche:	fein matt
Lochung:	PZ
Abmessungen:	75 x 34 mm
Randhöhe:	14,5 mm
Zylinderüberstand:	11 - 14 mm
Unterkonstruktion:	Edelstahl
Befestigung:	je 2 Senkkopfschrauben 4,5x25 mm
Verpackungseinheit:	10 Stück

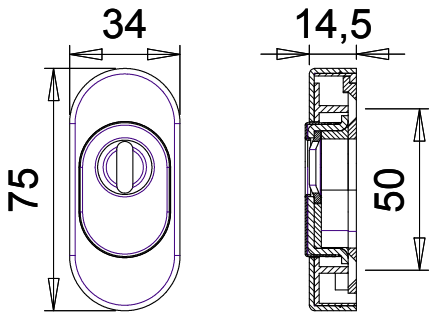

Artikelname	VE	Art-Nr.
blaugelb Schutzrosette ZA PZ oval 75 x 34 x 14,5 mm Edelstahl fein matt	10 Stück	0281157

Beschläge-Spray

Das blaugelb Beschlägespray ist ein Spezial-Wartungs- und Pflegemittel für alle beweglichen Beschlagteile und die Mechanik an Fenstern, Türen, Toren und Garagen.

Produktvorteile:

- schützt effektiv vor Verschleiß und Schmutz
- löst festsitzende Mechaniken
- greift Lacke und PMMA-Folien nicht an
- wirkt antistatisch
- harz- und säurefrei, schonend für die Metalloberflächen
- silikonfrei
- wirkt dauerhaft korrosionsschützend
- dauerhafte Wirkung durch starke Anhaftung
- salzwasserbeständig

Technische Daten:

Materialbasis:	Zubereitung aus Syntheseölen und Additiven in umweltneutralem Treibgas
Pflegekomponenten:	spezielle Mo_x- Additive
Dichte bei +20°C:	ca. 0,605 g/cm³
Farbe:	bräunlich
Verarbeitungstemperatur:	optimal von +5°C bis +25°C

Artikelname	VE	Art-Nr.
blaugelb Beschlägespray 100 ml	12 x 100 ml Dose	0008446
blaugelb Beschlägespray 500 ml	12 x 500 ml Dose	0008465

Schließzylinder-Spray

Das blaugelb Schließzylinder-Spray ist das universelle Pflegemittel für Schlösser und Schließzylinder mit spezieller, nichtfettender Rezeptur.

Produktvorteile:

- schützt effektiv vor Verschleiß und Schmutz
- nicht staubbindend
- silikonfrei
- schnelles Unterkriechen
- wirkt dauerhaft korrosionsschützend

Technische Daten:

Materialbasis:	Zubereitung aus Syntheseölen und Additiven in umweltneutralem Treibgas
Pflegekomponenten:	spezielle Additive
Dichte bei +20°C:	Ca. 0,605 g/cm³
Farbe:	transparent
Verarbeitungstemperatur:	optimal von +5°C bis +25°C

Artikelname	VE	Art-Nr.
blaugelb Schließzylinder-Spray 50 ml	20 x 50 ml Dose	0370698

Kompetent. Ehrlich. Verlässlich.

Mehr Informationen erhalten Sie unter
www.blaugelb.de

März 2021 - ME | WS | 0001

blaugelb ist eine eingetragene Marke der Meesenburg Gruppe. Alle Rechte vorbehalten.